Pag.	DESCRIZIONE-DESCR.
1	INDICE SCHEMA DIAGRAMM INDEX
2	ALIMENTAZIONE GENERALE POWER SUPPLY MAIN
3	POTENZA POWER
4	POTENZA POWER
5	POTENZA POWER
6	PREFUS. COLLA GLUE FEED PUMP
7	INCOLLATORE GLUING UNIT
8	INCOLLATORE GLUING UNIT
9	INCOLLATORE GLUING UNIT
10	RETTIFICATORE GRINDING UNIT
11	INVERTER
12	POTENZA 200Hz POWER
13	POTENZA 200Hz POWER
14	REFILATORE 1 TRIMMING UNIT 1
15	ALIMENTAZIONE GENERALE POWER SUPPLY MAIN
16	ALIMENTAZIONE PLC PLC POWER SUPPLY
17	AUSILIARI AUXILIARES
18	ALLARME PROTEZ. PROTECT. ALARM
19	AUSILIARI AUXILIARES
20	AUSILIARI AUXILIARES
21	AVANZAM. FEED
22	DISTANZIATORE SPACER
23	PRESSORE SUP. TOP PRESS
24	RETTIFICATORE GRINDING UNIT
25	PREFUS. COLLA GLUE FEED PUMP
26	VASCA COLLA GLUE TANK

Pag.	DESCRIZIONE-DESCR.
27	CONTENITORE D'AZOTO NITROGEN LINER
28	ROTAZIONE RULLO COLLA GLUE ROLLER ROTATIONAL
29	CARICA BORDO EDGE LOADING
30	CARICA BORDO EDGE LOADING
31	RULLO DI CARICO LOADING ROLLER
32	INTESTATORE CUT-OFF UNIT
33	INTESTATORE CUT-OFF UNIT
34	REFILATORE 2 TRIMMING UNIT 2
35	TOUPIE MOULDER
36	PROFILATORE ROUND CORNER TRIMMER
37	PROFILATORE ROUND CORNER TRIMMER
38	PROFILATORE ROUND CORNER TRIMMER
39	RASCHIATORE SCRAPER
40	SPAZZOLE BRUSHES
41	INGRESSI INPUTS
42	INGRESSI INPUTS
43	INGRESSI INPUTS
44	INGRESSI INPUTS
45	INGRESSI INPUTS
46	INGRESSI INPUTS
47	INGRESSI-USCITE INPUTS-OUTPUTS
48	INGRESSI-USCITE INPUTS-OUTPUTS
49	INGRESSI-USCITE INPUTS-OUTPUTS
50	INGRESSI-USCITE INPUTS-OUTPUTS
51	INGRESSI-USCITE INPUTS-OUTPUTS
52	INGRESSI-USCITE INPUTS-OUTPUTS

Pag.	DESCRIZIONE-DESCR.
53	INGRESSI-USCITE INPUTS-OUTPUTS
54	INGRESSI-USCITE INPUTS-OUTPUTS
55	TOPOGRAFICO PLC PLC TOPOGRAPHICAL
56	TABELLA PARAMETRI PARAMETERS TABLE
57	TABELLA PARAMETRI PARAMETERS TABLE
58	TABELLA PARAMETRI PARAMETERS TABLE
59	PULSANTIERA PUSH-BUTTON PANEL
60	PULSANTIERA PUSH-BUTTON PANEL
61	TOPOGRAFICO TOPOGRAPHICAL
62	TOPOGRAFICO TOPOGRAPHICAL
63	TOPOGRAFICO TOPOGRAPHICAL
64	X1
65	X1
66	X1
67	X1
68	X1
69	X5
70	X6
71	X9
72	X35
73	X1-1
74	XQ
75	MATERIALE-MATERIAL-
76	MATERIALE-MATERIAL-
77	MATERIALE-MATERIAL-
78	MATERIALE-MATERIAL-

Pag.	DESCRIZIONE-DESCR.
79	MATERIALE-MATERIAL-
80	MATERIALE-MATERIAL-
81	MATERIALE-MATERIAL-
82	MATERIALE-MATERIAL-
83	MATERIALE-MATERIAL-
84	MATERIALE-MATERIAL-
85	MATERIALE-MATERIAL-
86	MATERIALE-MATERIAL-
87	MATERIALE-MATERIAL-
88	MATERIALE-MATERIAL-
89	MATERIALE-MATERIAL-
90	MATERIALE-MATERIAL-
399	TARGA PLATE

K800 T-FR2 cce

AE S K800TFR2 TC 2V 400 (MANTIS 0001192)
U-PE-1Q-PU-234-P567RCL8T STD

4							
3							
2							
1							
0		21/07/10	TOMASETTI L.	21/07/10	BIANCHINI S.		BALDUCCI C.
EMISSIONE ISSUE		DATA DATE	DISEGNATO DRAWN	DATA DATE	CONTROLLATO CHECKED	DATA DATE	APPROVATO APPROVED

TITOLO
TITLE

SCHEMA ELETTRICO
ELECTRIC DIAGRAM

NORME PROGETTO
DESIGN STANDARD: IEC

NORME MATERIALE
MATERIAL STANDARD: IEC

NAZIONE
NATION: RUSSIA

CODICE
CODE: 2633788001B

INDICE:
INDEX:

COMMESSA
SHOP ORDER: 106436

ALIMENTAZ.
POW. SUPPLY: 3/N 50Hz
Un 400V ±10%
In=35A
Ik=10KA

MATRICOLA
SERIAL NUMBER: AH/114952

PROGETTO
DESIGN: 88001B

FORMATO
FORMAT: A4

SCALA
SCALE: 1:1

FOGLIO
SHEET: 1

THE PRESENT DRAWING IS ELETTRONICA SAMMARINESE'S PROPRIETY, ALL RIGHTS WILL BE PROTECT IN LAWS TERMS.

IL PRESENTE FOGLIO E' PROPRIETA' RISERVATA DELLA ELETTRONICA SAMMARINESE, TUTTI I DIRITTI SARANNO TUTELATI A TERMINE DI LEGGE.

A CARICO DELL'UTENTE - USER'S RESPONSIBILITY

LINEA - LINE (400V)			DISPOSITIVO DI PROTEZIONE - DEVICE OF PROTECTION						
				ESEMPIO DI DIMENSIONAMENTO - EXAMPLE SIZING					
				Icc < 10kA			10kA < Icc < 50kA		
Sezione Minima Least bureau (mm²)	Lunghezza Lenght (m)	Caduta di tensione Difference voltage	I²t (A²s)	Corrente di limitazione Current of limitation (kA)	INTERRUTTORE INTERRUPTER	FUSIBILI FUSES	Corrente di limitazione Current of limitation (kA)	FUSIBILI FUSES
6	25	1%	200000	/	3VF1231	NH32A gG	17	NH32A gG
10	43	1%	200000	/	3VF1231	NH32A gG	17	NH32A gG
10	35	1%	200000	/	3VF1231	NH40A gG	17	NH40A gG
16	55	1%	200000	/	3VF1231	NH40A gG	17	NH40A gG
16	35	1%	200000	/	3VF1231	NH63A gG	17	NH63A gG
25	52	1%	200000	/	3VF1231	NH63A gG	17	NH63A gG

400V

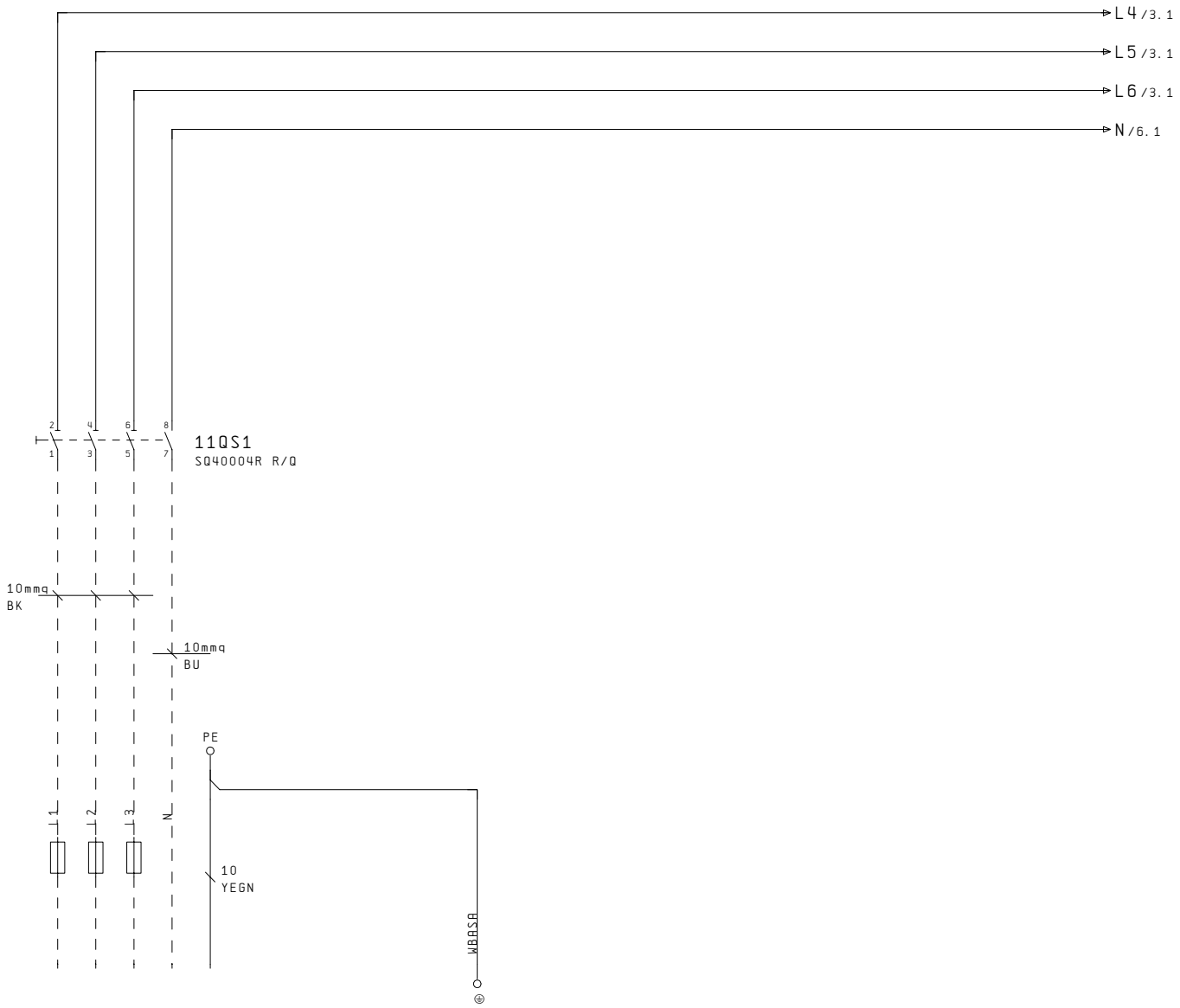

PROGETTO	INCARICATO	DATA
CREAZIONE	TL	30. Nov. 2006
MODIFICA	BS	27. Lug. 2010
FILE PLOT :		29. Lug. 2010

ALIMENTAZIONE GENERALE
POWER SUPPLY MAIN

N° DISEGNO 2633788001B
INDICE MOD.

MACCHINA : K800 T-FR2 cce

Foglio 2
Segue n. 3

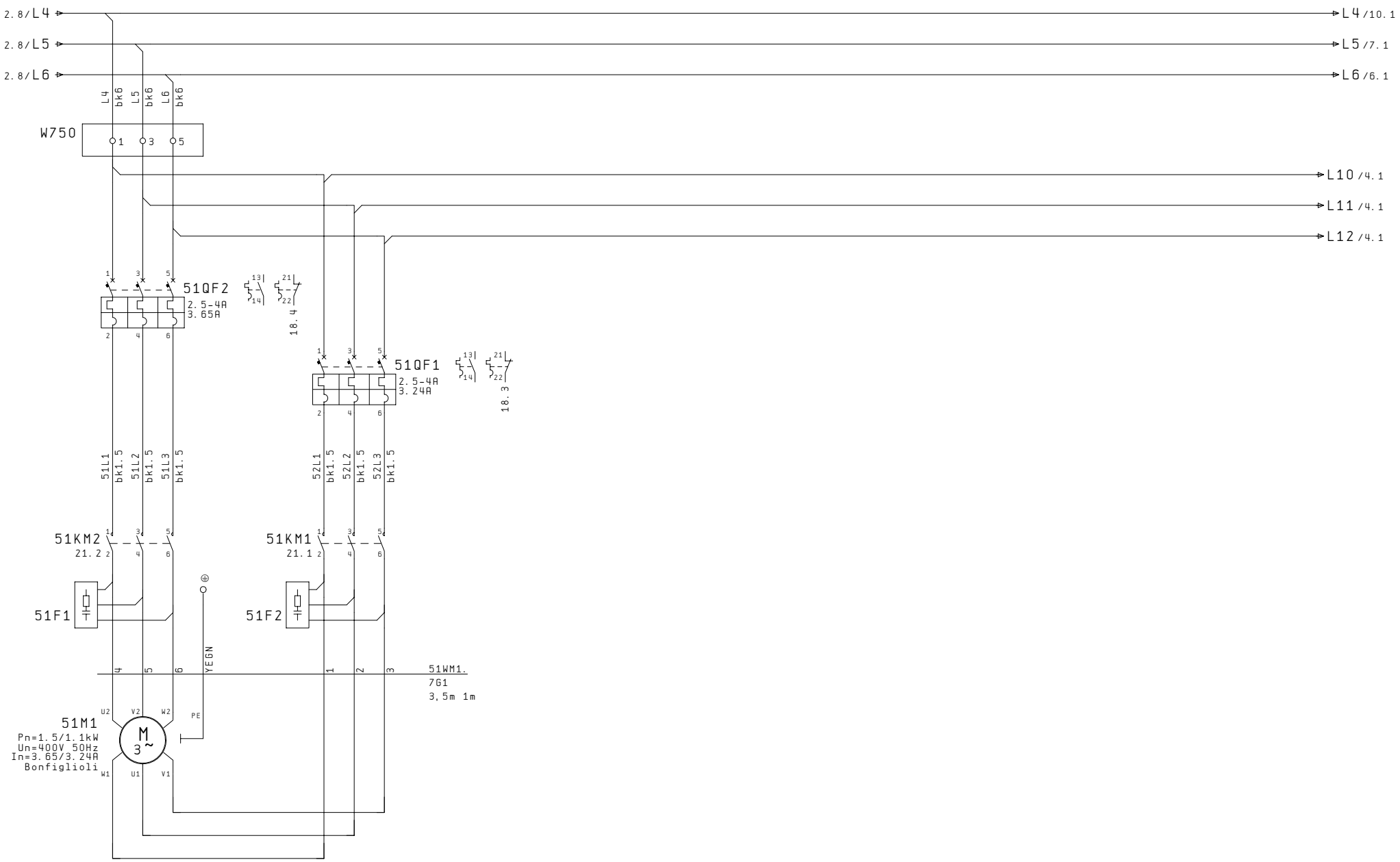

PROGETTO	INCARICATO	DATA
CREAZIONE	TL	30. Nov. 2006
MODIFICA	BS	27. Lug. 2010
FILE PLOT :		29. Lug. 2010

POTENZA
POWER

N° DISEGNO 2633788001B
INDICE MOD.

MACCHINA : K800 T-FR2 cce

Foglio 3
Segue n. 4

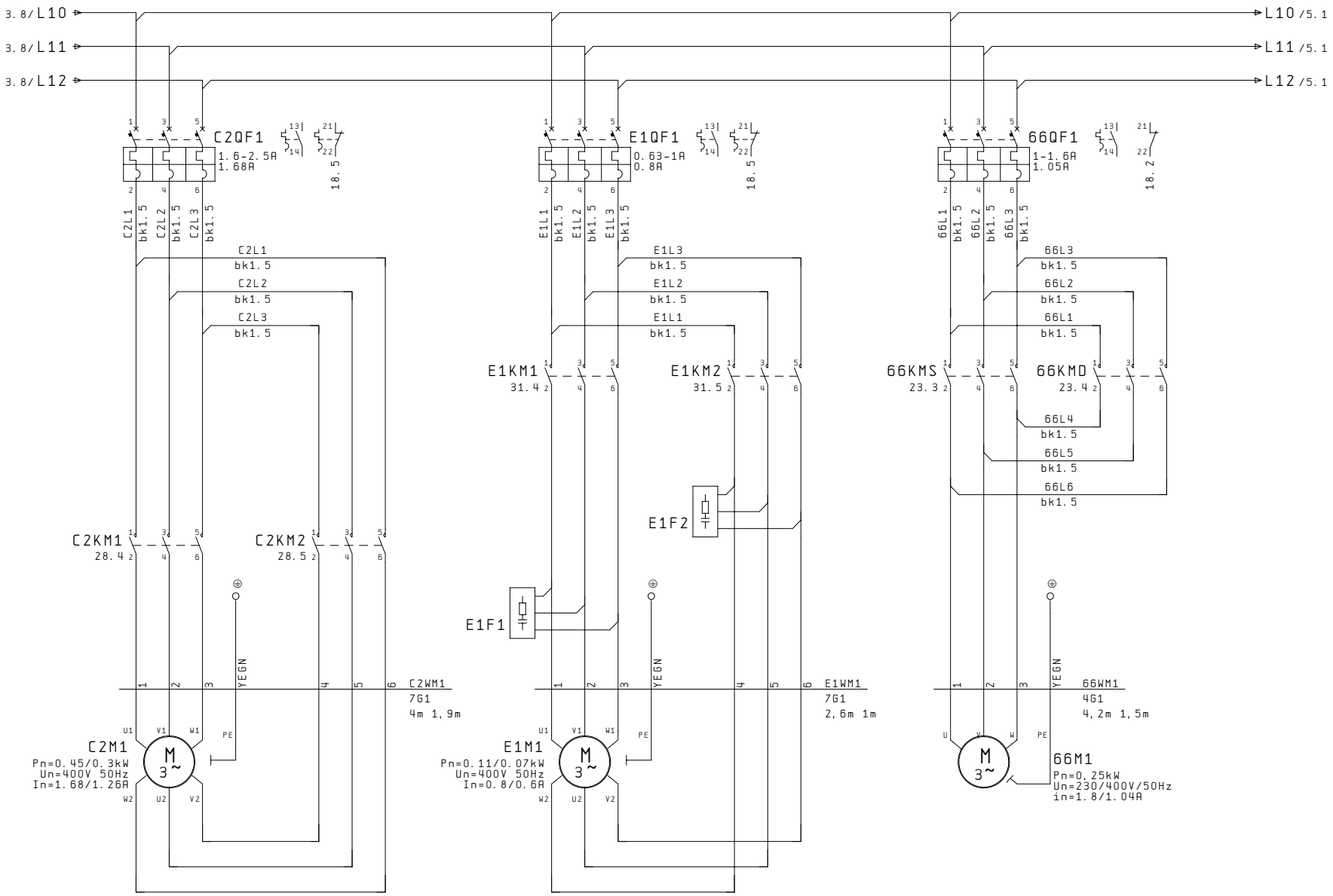

PROGETTO	INCARICATO	DATA
CREAZIONE	TL	30. Nov. 2006
MODIFICA	BS	27. Lug. 2010
FILE PLOT :		29. Lug. 2010

POTENZA
POWER

N° DISEGNO 2633788001B
INDICE MOD.

MACCHINA : K800 T-FR2 cce

Foglio 4
Segue n. 5

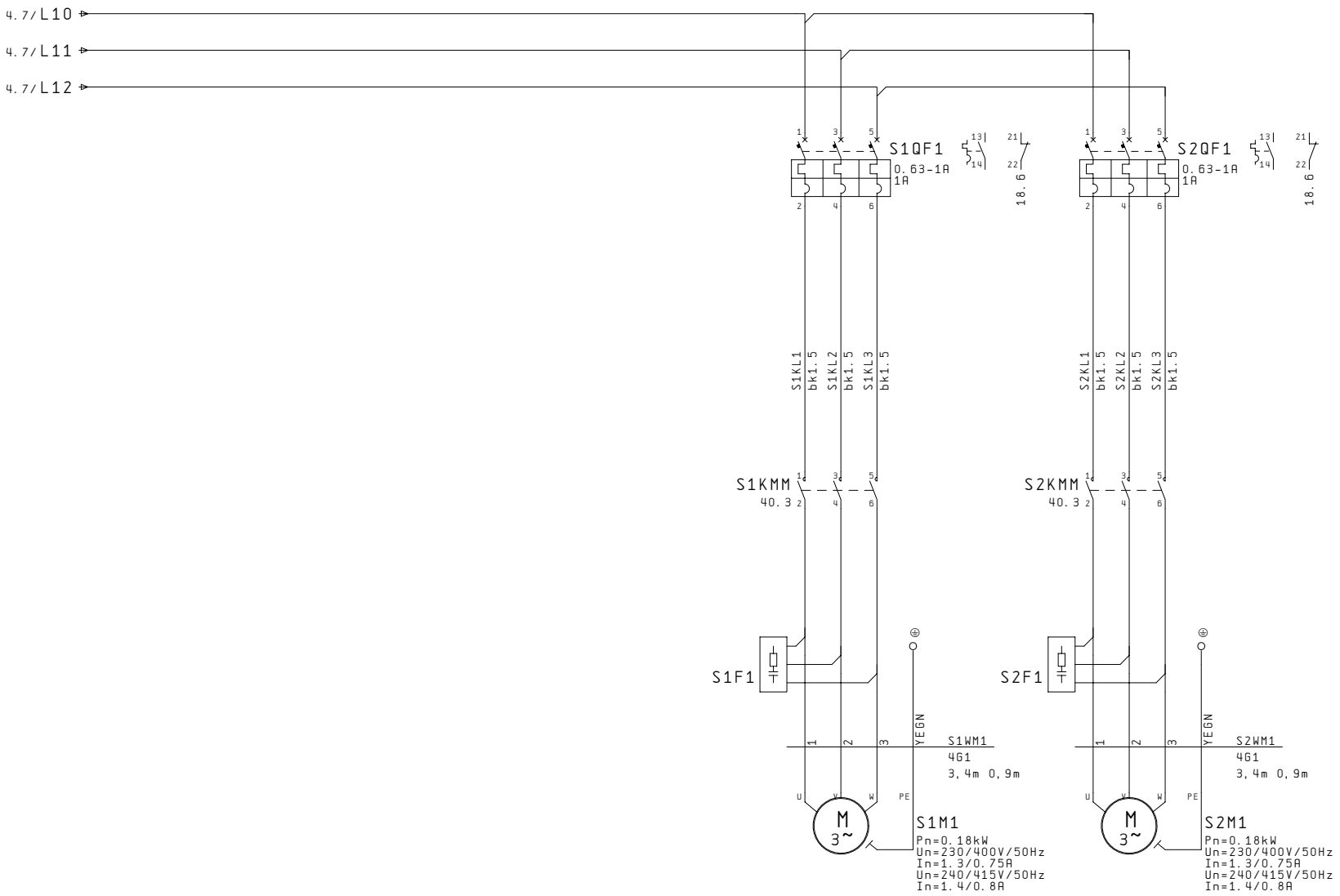

PROGETTO	INCARICATO	DATA
CREAZIONE	TL	30. Nov. 2006
MODIFICA	BS	27. Lug. 2010
FILE PLOT :		29. Lug. 2010

POTENZA
POWER

N° DISEGNO 2633788001B
INDICE MOD.

MACCHINA : K800 T-FR2 cce

Foglio 5
Segue n. 6

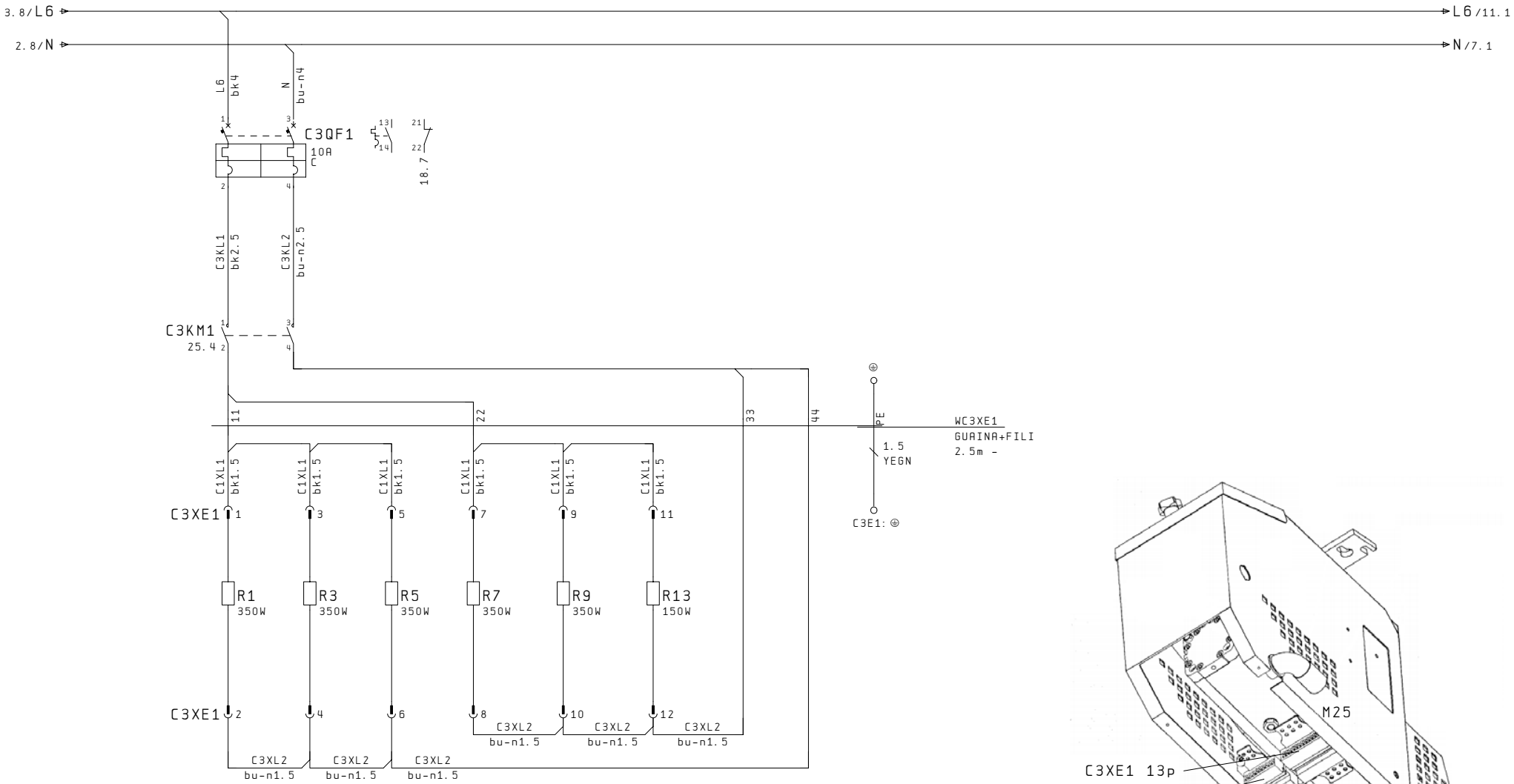

RESISTENZE QMS-C
QMS-C RESISTANCES

PROGETTO	INCARICATO	DATA
CREAZIONE	TL	30. Nov. 2006
MODIFICA	BS	27. Lug. 2010
FILE PLOT :		29. Lug. 2010

PREFUS. COLLA
GLUE FEED PUMP

N° DISEGNO 2633788001B
INDICE MOD.

MACCHINA : K800 T-FR2 cce

Foglio 6
Segue n. 7

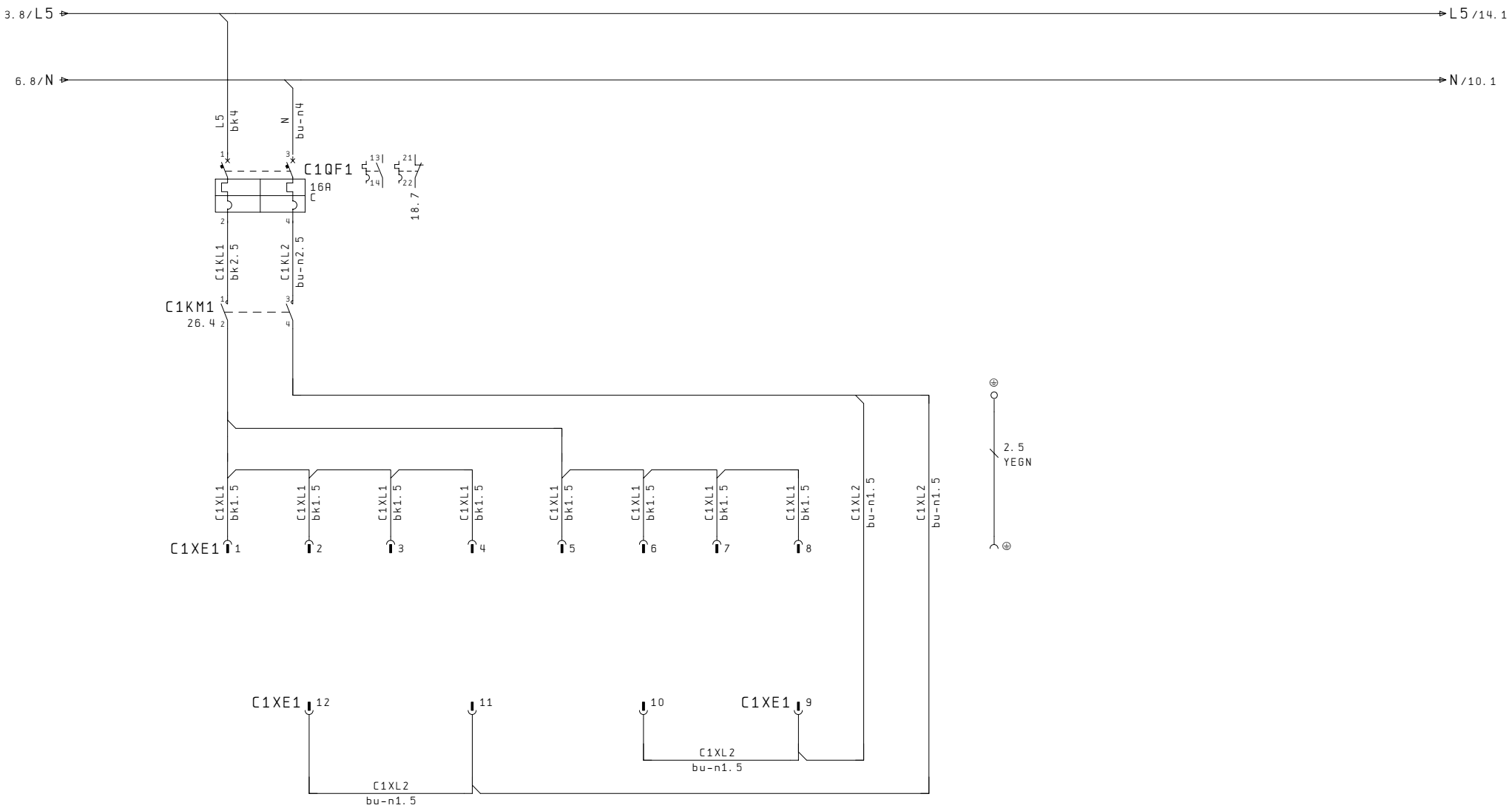

RESISTENZE
RESISTANCES

PROGETTO	INCARICATO	DATA
CREAZIONE	TL	30. Nov. 2006
MODIFICA	BS	27. Lug. 2010
FILE PLOT :		29. Lug. 2010

INCOLLATORE
GLUING UNIT

N° DISEGNO 2633788001B
INDICE MOD.

MACCHINA : K800 T-FR2 cce

Foglio 7
Segue n. 8

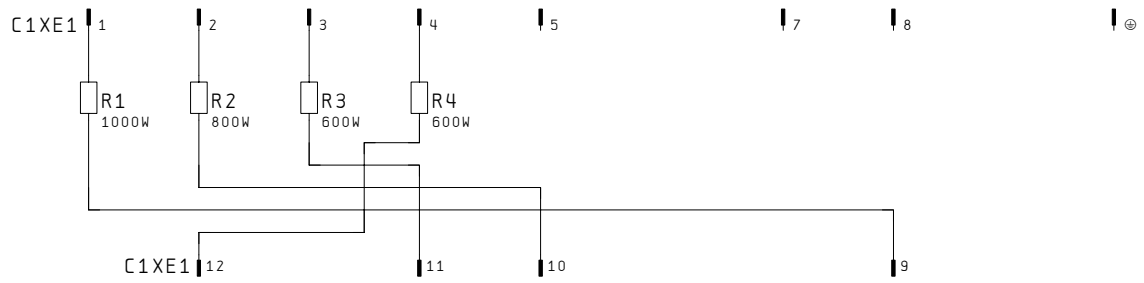

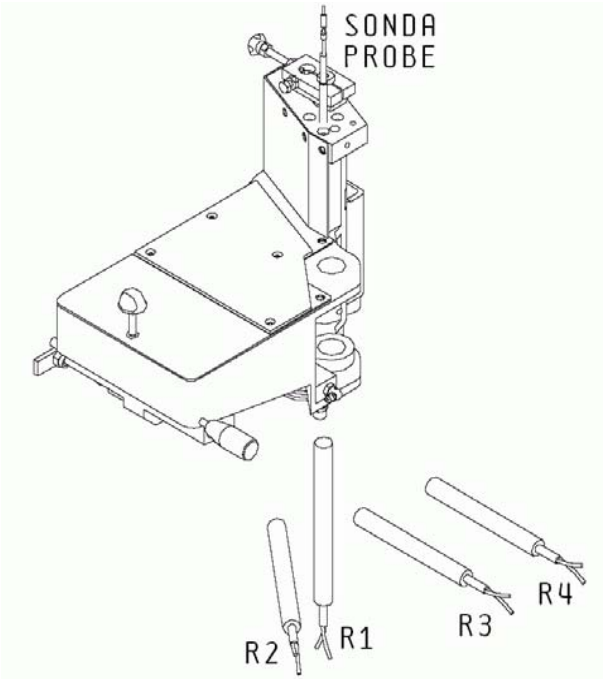

RESISTENZE VC800
RESISTANCES VC800

PROGETTO	INCARICATO	DATA
CREAZIONE	TL	30. Nov. 2006
MODIFICA	BS	27. Lug. 2010
FILE PLOT :		29. Lug. 2010

INCOLLATORE
GLUING UNIT

N° DISEGNO 2633788001B
INDICE MOD.

MACCHINA : K800 T-FR2 cce

Foglio 8
Segue n. 9

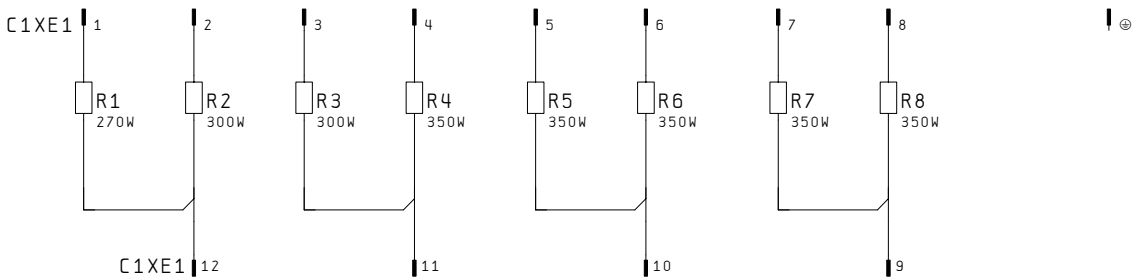

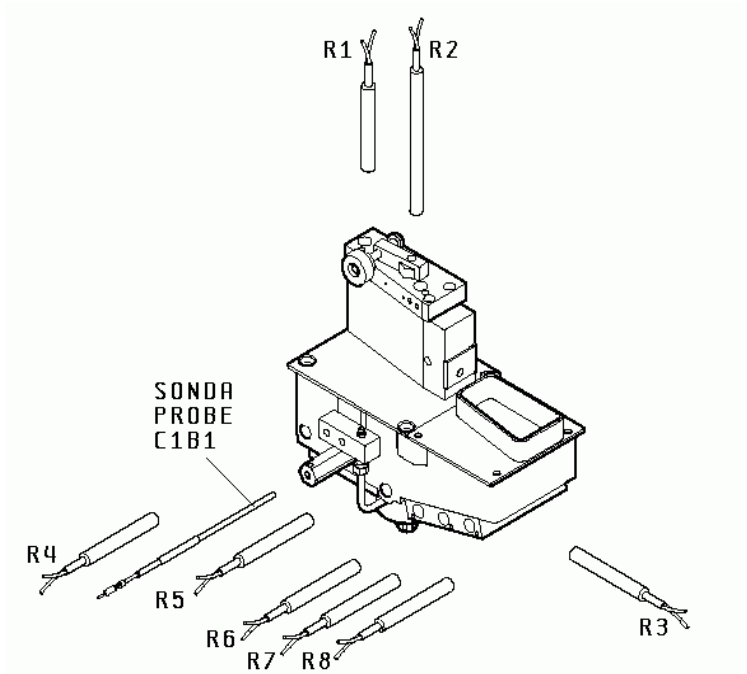

RESISTENZE VC800/QMS
RESISTANCES VC800/QMS

PROGETTO	INCARICATO	DATA
CREAZIONE	TL	30. Nov. 2006
MODIFICA	BS	27. Lug. 2010
FILE PLOT :		29. Lug. 2010

INCOLLATORE
GLUING UNIT

N° DISEGNO INDICE MOD.
2633788001B

MACCHINA : K800 T-FR2 cce

Foglio 9

Segue n. 10

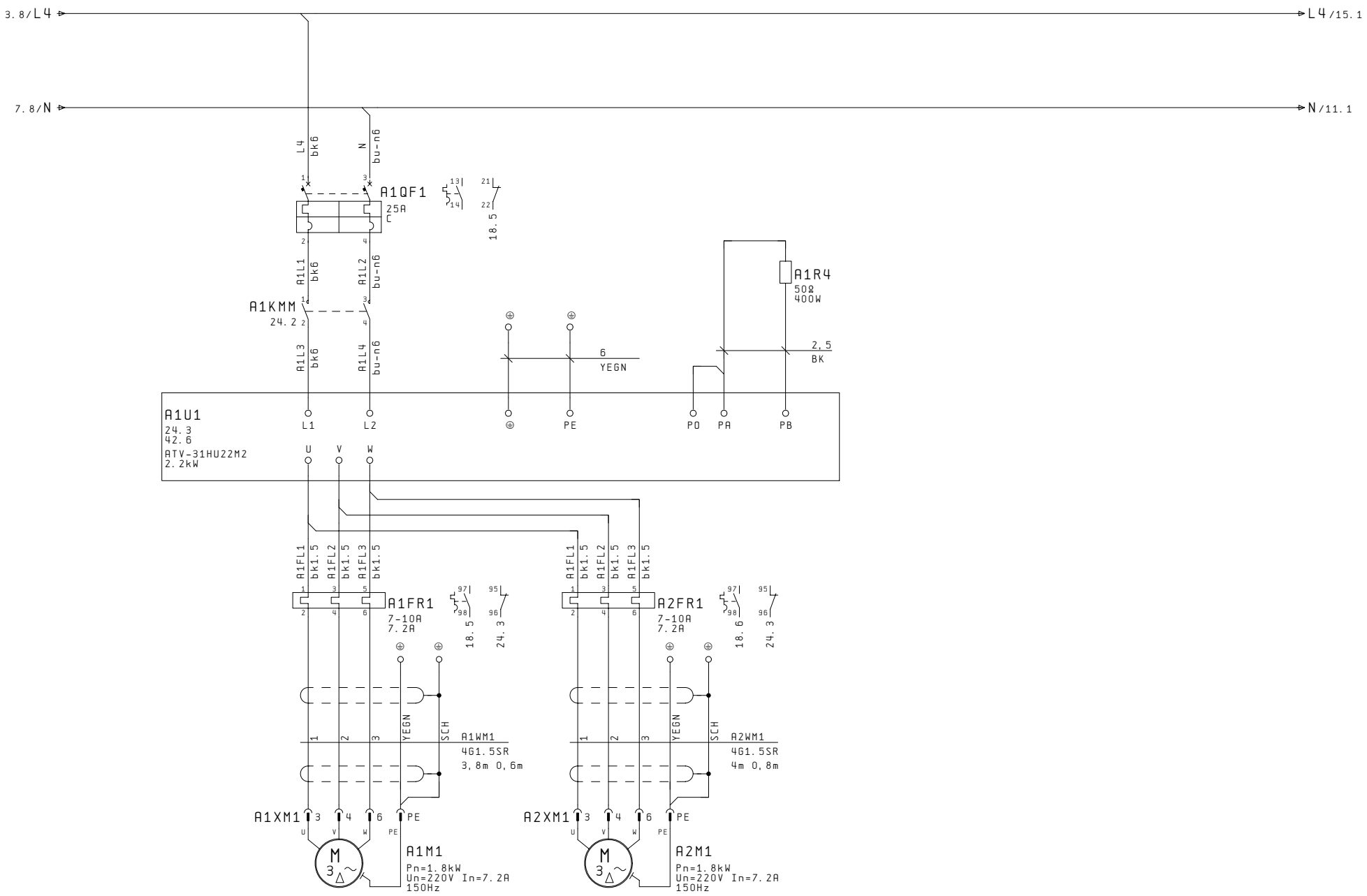

PROGETTO	INCARICATO	DATA
CREAZIONE	TL	30. Nov. 2006
MODIFICA	BS	27. Lug. 2010
FILE PLOT :		29. Lug. 2010

RETTIFICATORE
GRINDING UNIT

N° DISEGNO 2633788001B
INDICE MOD.

MACCHINA : K800 T-FR2 cce

Foglio 10
Segue n. 11

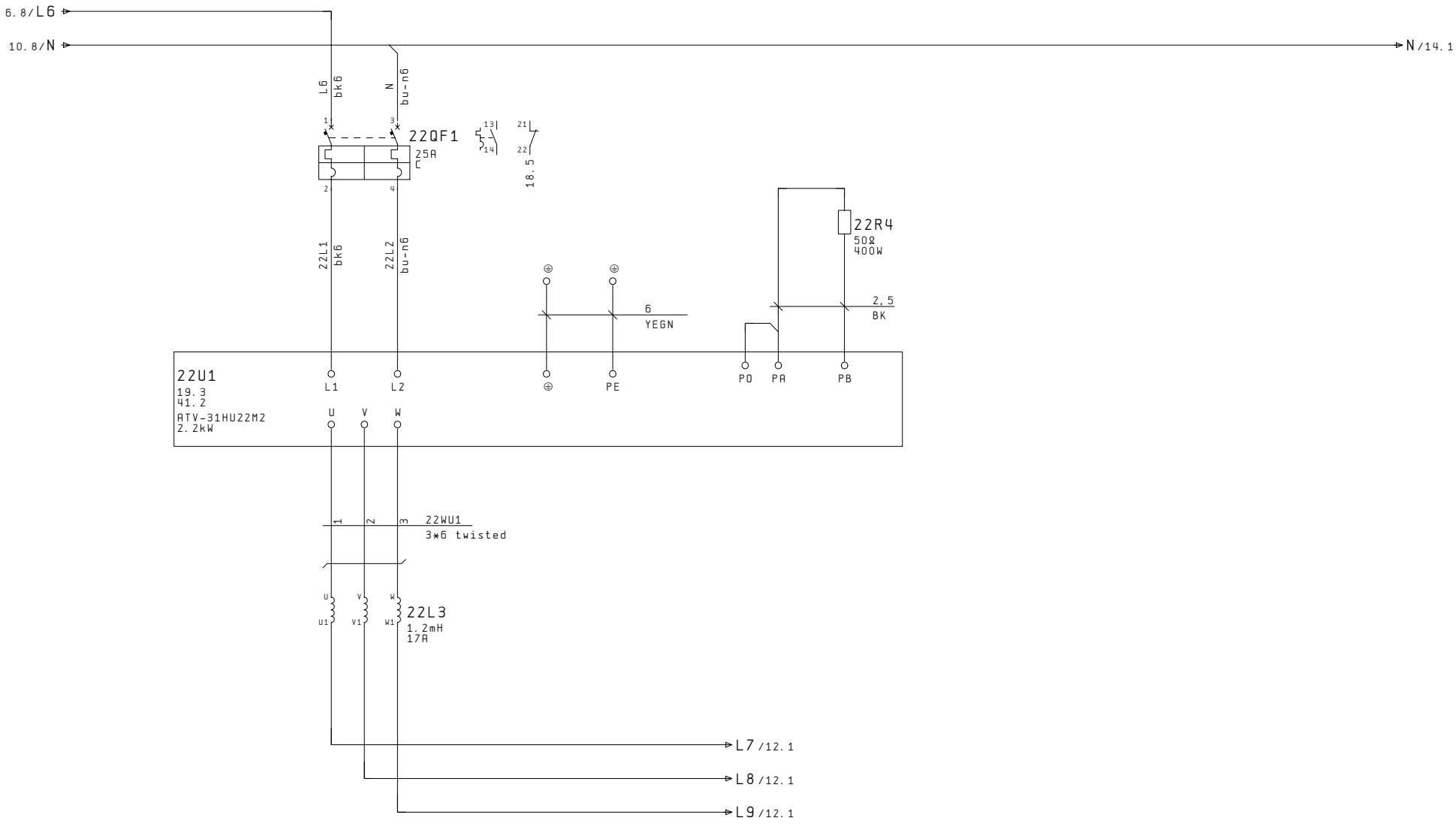

PROGETTO	INCARICATO	DATA
CREAZIONE	TL	30. Nov. 2006
MODIFICA	BS	27. Lug. 2010
FILE PLOT :		29. Lug. 2010

INVERTER

N° DISEGNO 2633788001B

INDICE MOD.

MACCHINA : K800 T-FR2 cce

Foglio 11

Segue n. 12

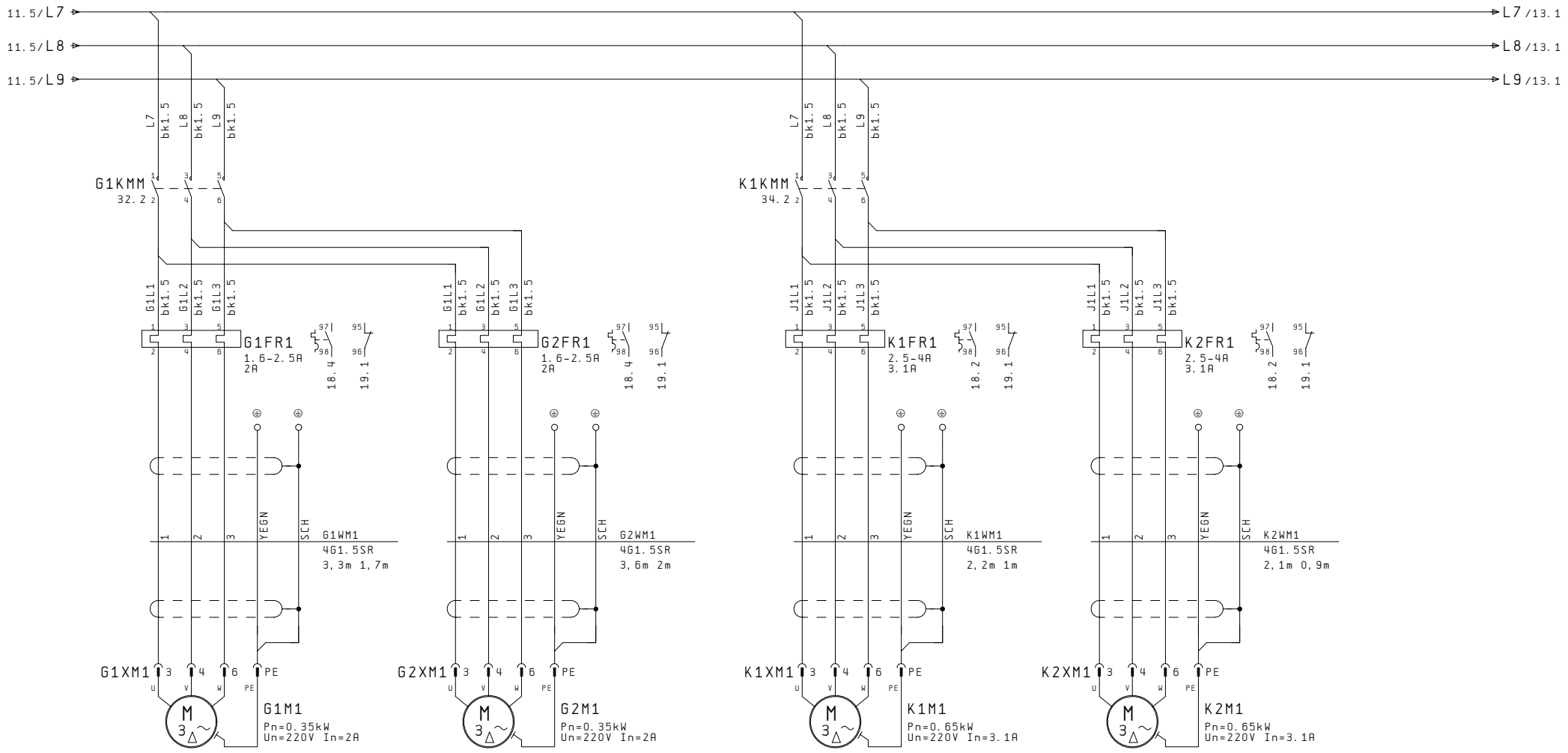

INTESTATORE
CUT-OFF UNIT

INTESTATORE
CUT-OFF UNIT

REFILATORE 2
TRIMMING UNIT 2

REFILATORE 2
TRIMMING UNIT 2

PROGETTO	INCARICATO	DATA
CREAZIONE	TL	30. Nov. 2006
MODIFICA	BS	27. Lug. 2010
FILE PLOT :		29. Lug. 2010

POTENZA 200Hz
POWER

N° DISEGNO 2633788001B
INDICE MOD.

MACCHINA : K800 T-FR2 cce

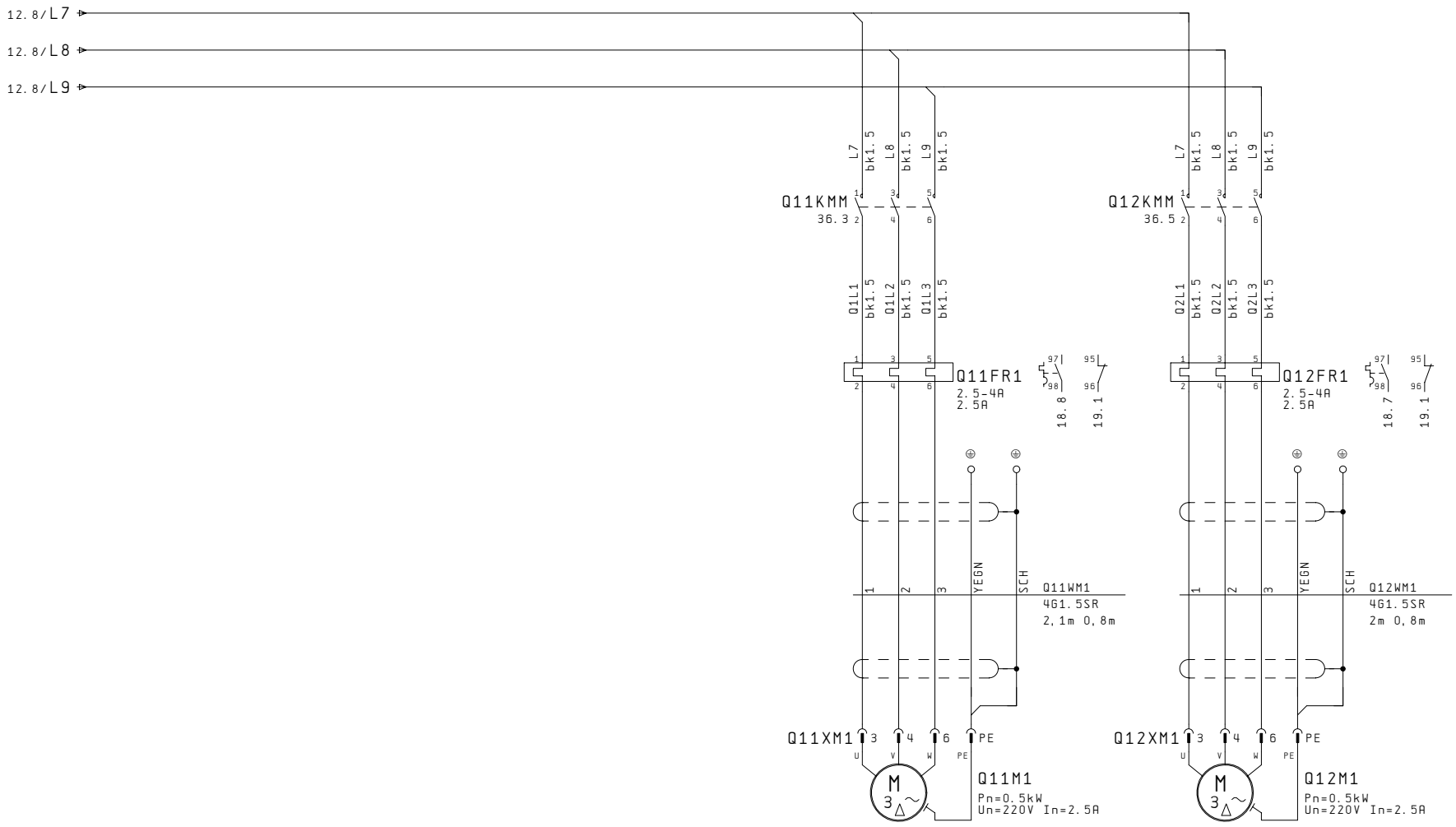

PROFILATORE K
ROUND CORNER TRIMMER

PROFILATORE K
ROUND CORNER TRIMMER

PROGETTO	INCARICATO	DATA
CREAZIONE	TL	30. Nov. 2006
MODIFICA	BS	27. Lug. 2010
FILE PLOT :		29. Lug. 2010

POTENZA 200Hz
POWER

N° DISEGNO 2633788001B
INDICE MOD.

MACCHINA : K800 T-FR2 cce

Foglio 13
Segue n. 14

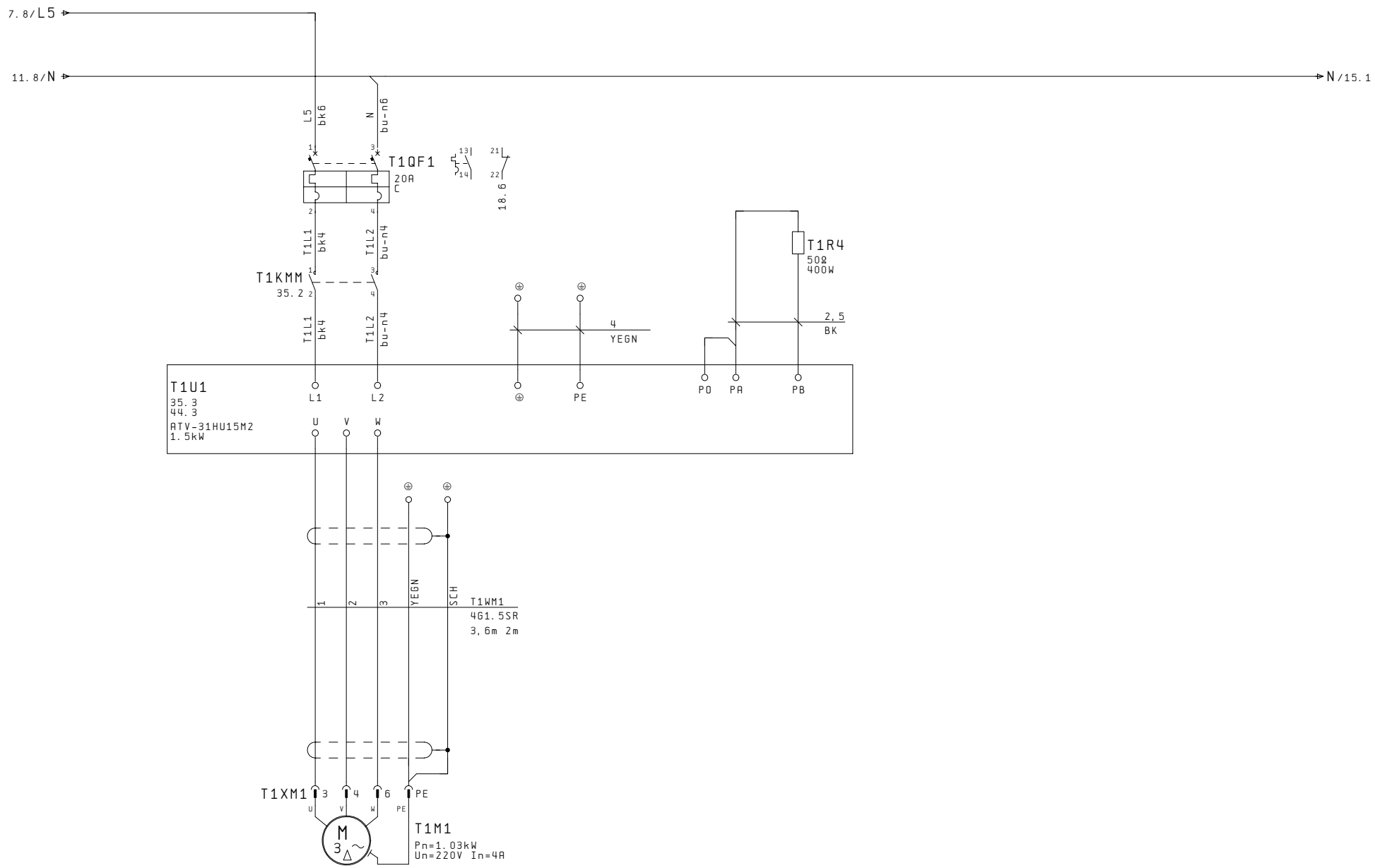

PROGETTO	INCARICATO	DATA
CREAZIONE	TL	30. Nov. 2006
MODIFICA	BS	27. Lug. 2010
FILE PLOT :		29. Lug. 2010

TOUPIE
MOULDER

N. DISEGNO 2633788001B
INDICE MOD.

MACCHINA : K800 T-FR2 cce

Foglio 14

Segue n. 15

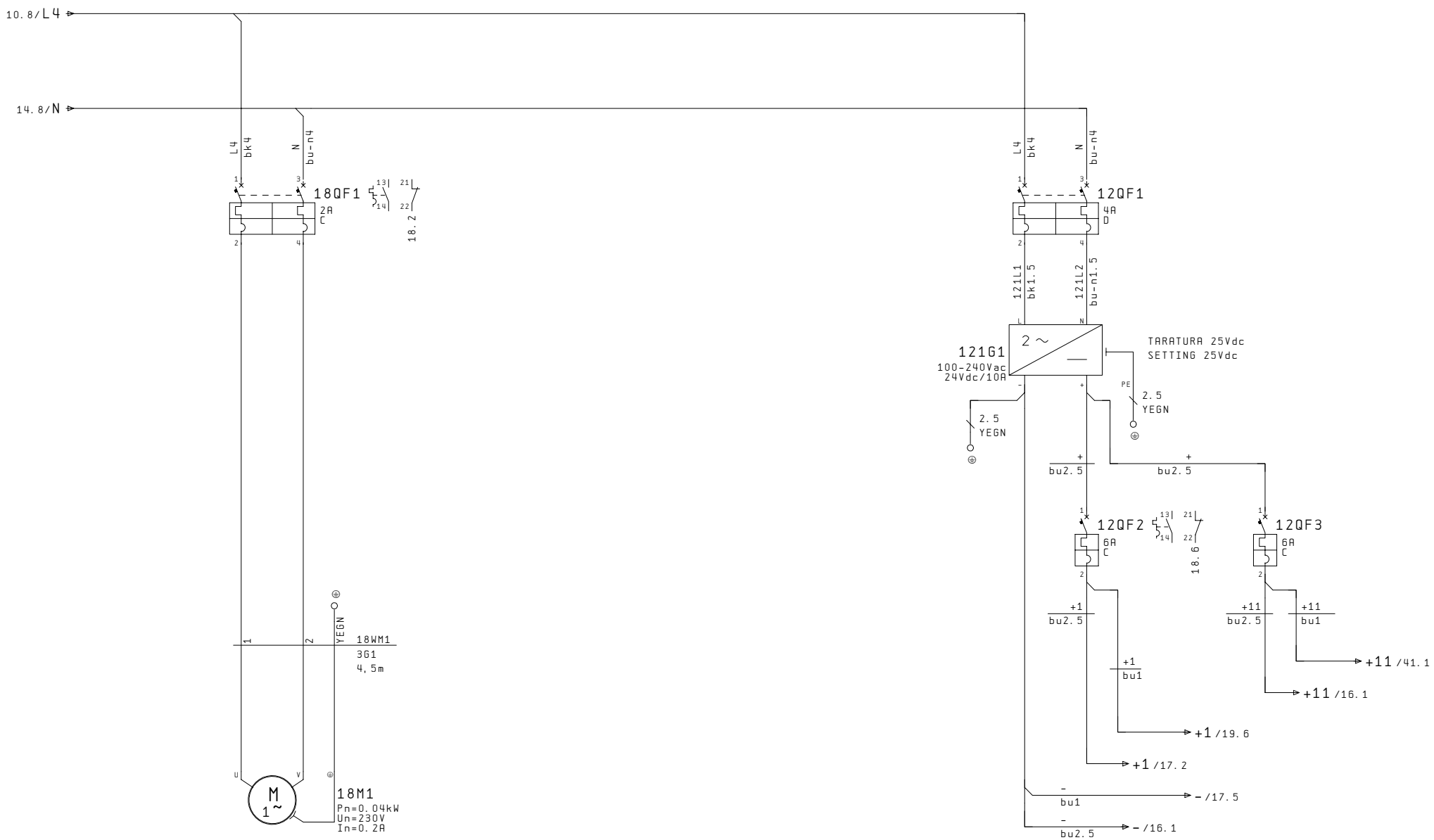

VENTOLA
FAN

ALIMENTATORE 24Vdc
POWER SUPPLY

PROGETTO	INCARICATO	DATA
CREAZIONE	TL	30. Nov. 2006
MODIFICA	BS	27. Lug. 2010
FILE PLOT :		29. Lug. 2010

ALIMENTAZIONE GENERALE
POWER SUPPLY MAIN

N° DISEGNO 2633788001B
INDICE MOD.

MACCHINA : K800 T-FR2 cce

Foglio 15
Segue n. 16

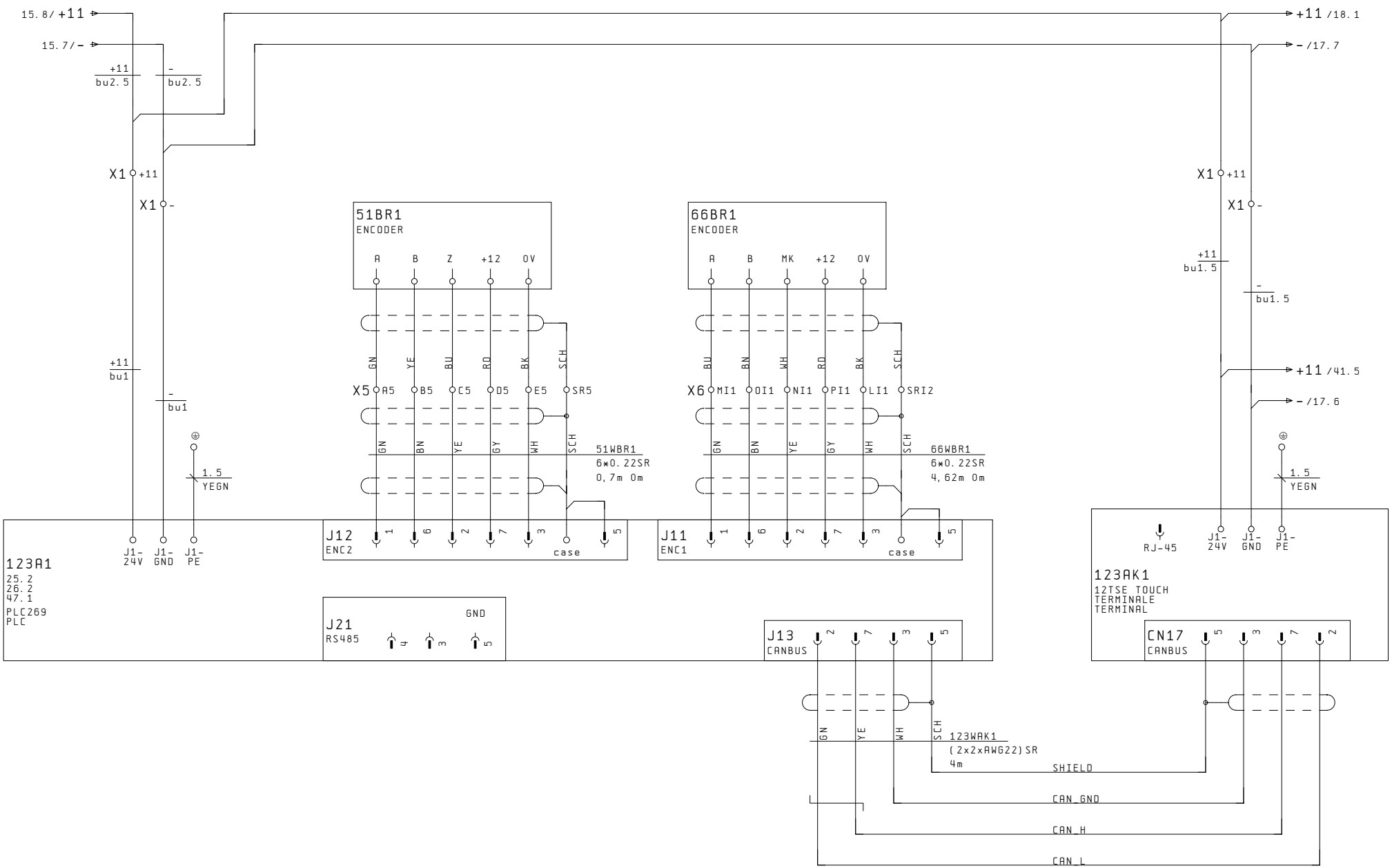

PROGETTO	INCARICATO	DATA
CREAZIONE	TL	30. Nov. 2006
MODIFICA	BS	27. Lug. 2010
FILE PLOT :		29. Lug. 2010

ALIMENTAZIONE PLC
PLC POWER SUPPLY

N° DISEGNO 2633788001B
INDICE MOD.

MACCHINA : K800 T-FR2 cce

Foglio 16

Segue n. 17

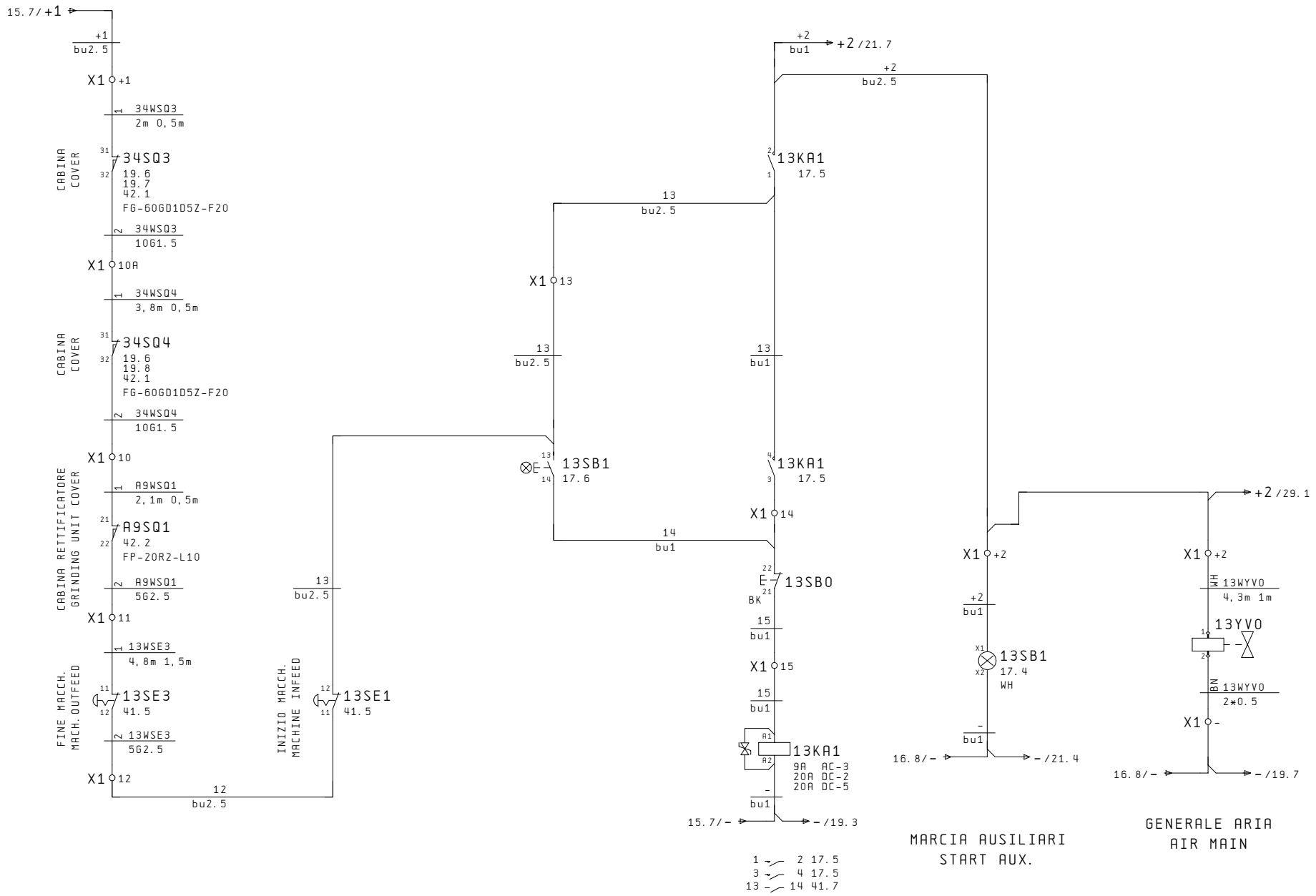

PROGETTO	INCARICATO	DATA
CREAZIONE	TL	30. Nov. 2006
MODIFICA	BS	27. Lug. 2010
FILE PLOT :		29. Lug. 2010

AUSILIARI
AUXILIARES

N° DISEGNO 2633788001B
INDICE MOD.

MACCHINA : K800 T-FR2 cce

Foglio 17
Segue n. 18

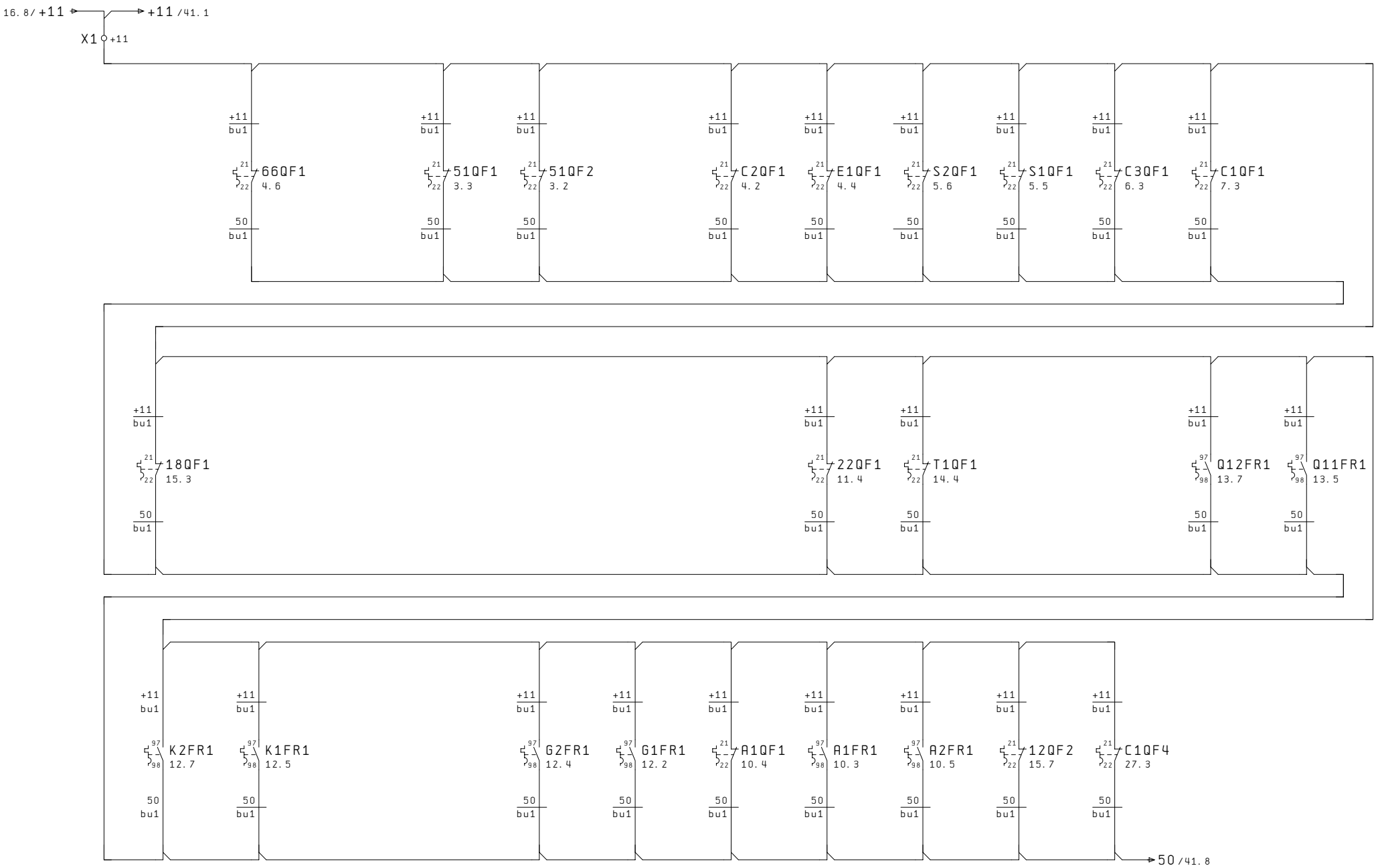

PROGETTO	INCARICATO	DATA
CREAZIONE	TL	30. Nov. 2006
MODIFICA	BS	27. Lug. 2010
FILE PLOT :		29. Lug. 2010

ALLARME PROTEZ.
PROTECT. ALARM

N. DISEGNO 2633788001B
INDICE MOD.

MACCHINA : K800 T-FR2 cce

Foglio 18

Segue n. 19

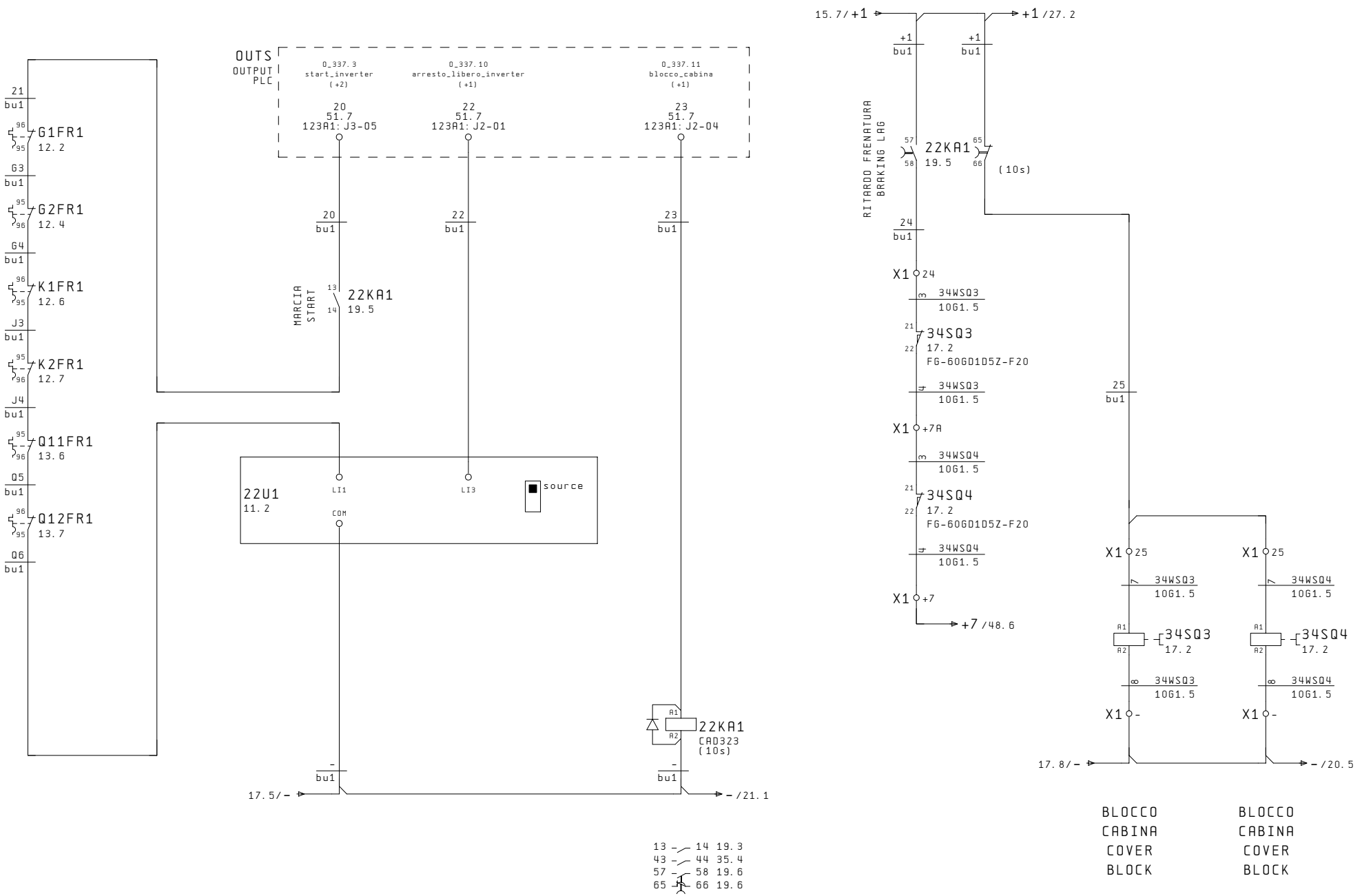

PROGETTO	INCARICATO	DATA
CREAZIONE	TL	30. Nov. 2006
MODIFICA	BS	27. Lug. 2010
FILE PLOT :		29. Lug. 2010

AUSILIARI
AUXILIARES

N° DISEGNO 2633788001B
INDICE MOD.

MACCHINA : K800 T-FR2 cce

Foglio 19
Segue n. 20

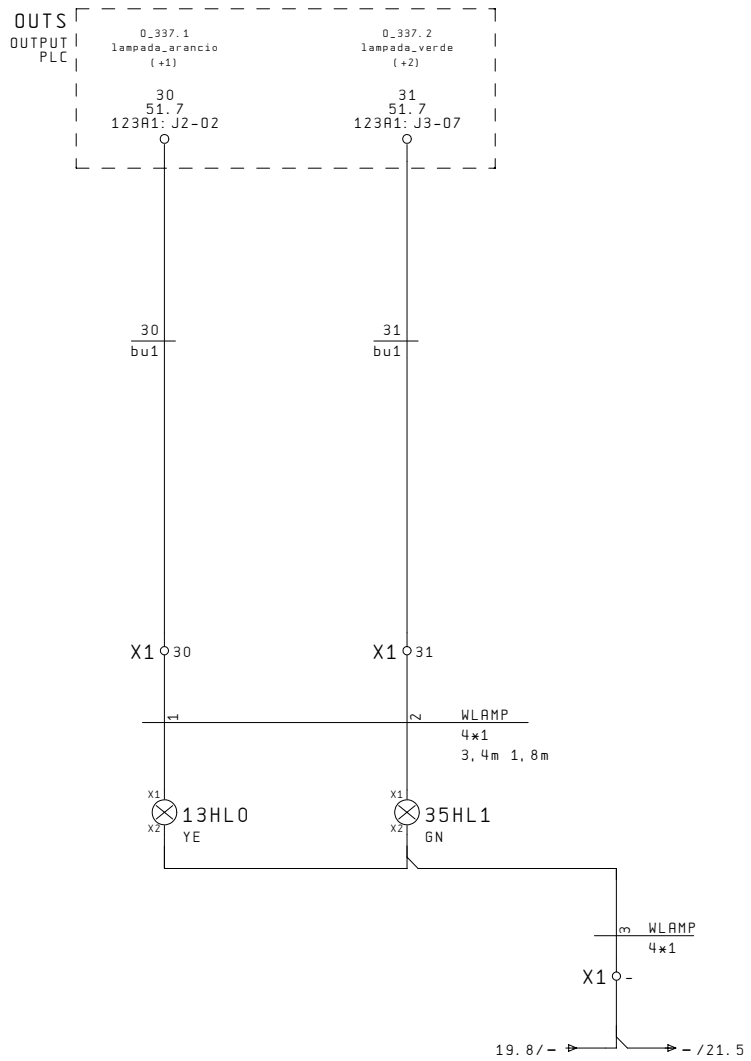

ALLARME
ALARM

CARICAM. ABILITATO
LOADING ON

PROGETTO	INCARICATO	DATA
CREAZIONE	TL	30. Nov. 2006
MODIFICA	BS	27. Lug. 2010
FILE PLOT :		29. Lug. 2010

AUSILIARI
AUXILIARES

N° DISEGNO 2633788001B
INDICE MOD.

MACCHINA : K800 T-FR2 cce

Foglio 20
Segue n. 21

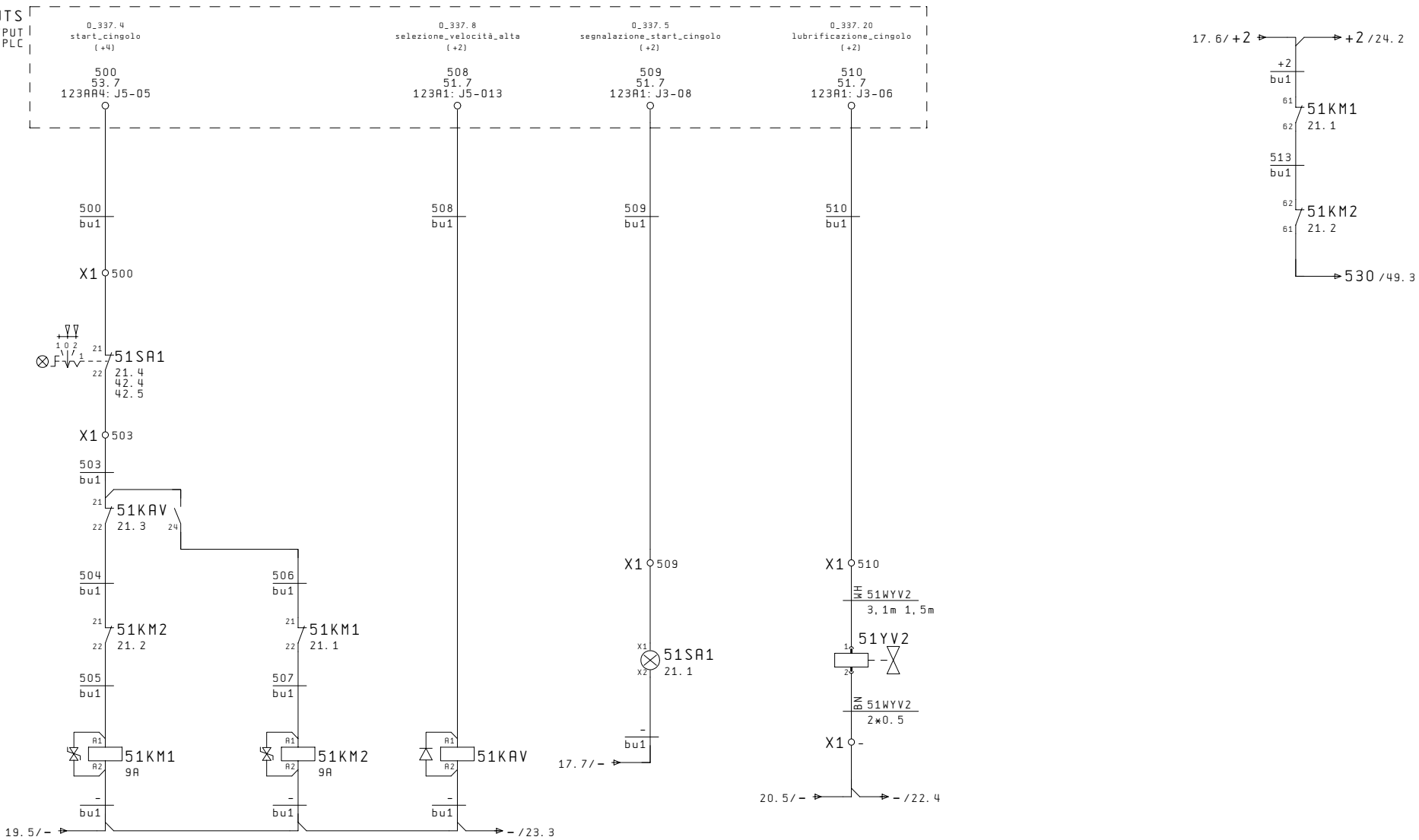

PROGETTO	INCARICATO	DATA
CREAZIONE	TL	30. Nov. 2006
MODIFICA	BS	27. Lug. 2010
FILE PLOT :		29. Lug. 2010

AVANZAM.
FEED

N° DISEGNO 2633788001B
INDICE MOD.

MACCHINA : K800 T-FR2 cce

Foglio 21
Segue n. 22

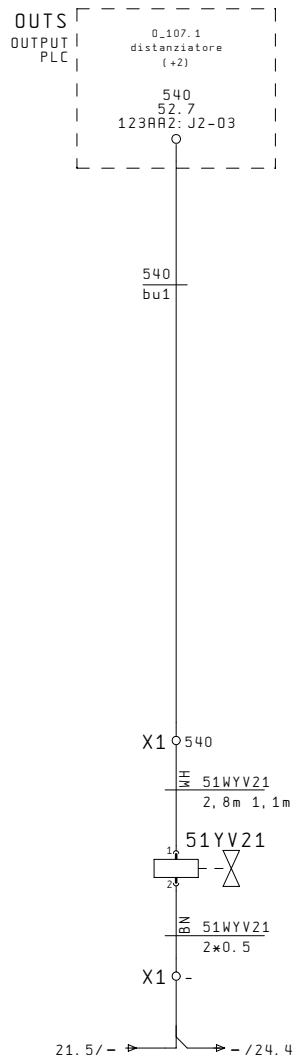

DISTANZIATORE
SPACER

PROGETTO	INCARICATO	DATA
CREAZIONE	TL	30.Nov.2006
MODIFICA	BS	27.Lug.2010
FILE PLOT :		29.Lug.2010

DISTANZIATORE
SPACER

N° DISEGNO 2633788001B
INDICE MOD.

MACCHINA : K800 T-FR2 cce

Foglio 22
Segue n. 23

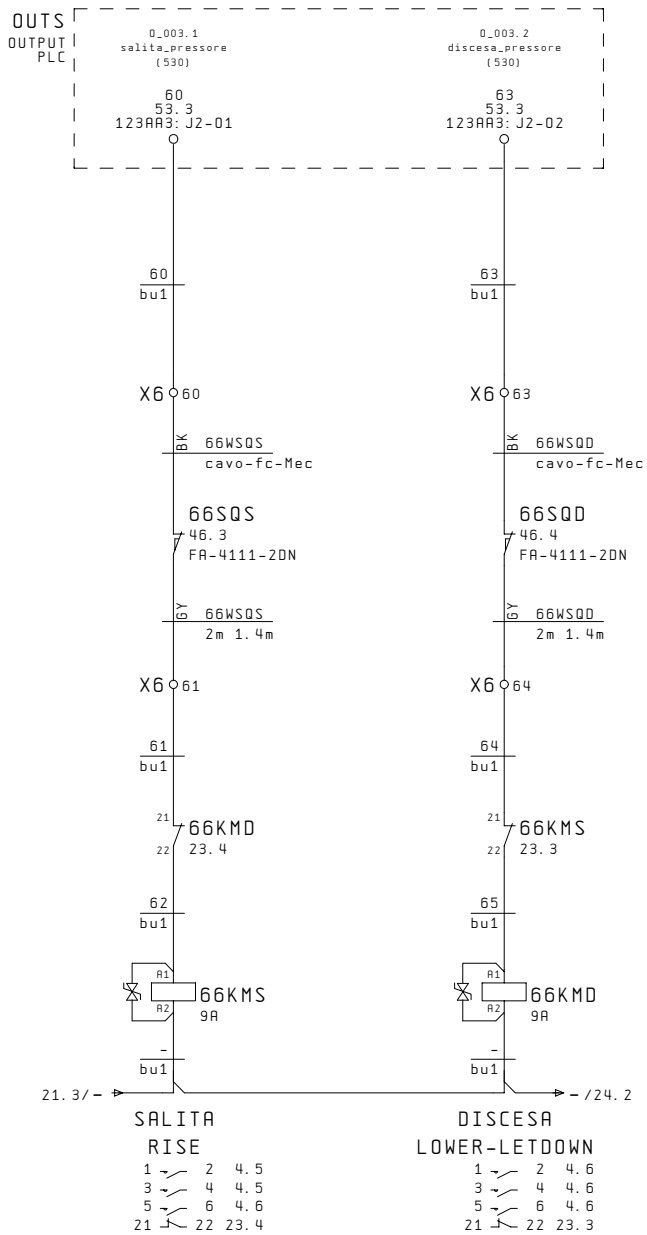

PROGETTO	INCARICATO	DATA
CREAZIONE	TL	30.Nov.2006
MODIFICA	BS	27.Lug.2010
FILE PLOT :		29.Lug.2010

PRESSORE SUP.
TOP PRESS

N° DISEGNO 2633788001B
INDICE MOD.

MACCHINA : K800 T-FR2 cce

Foglio 23
Segue n. 24

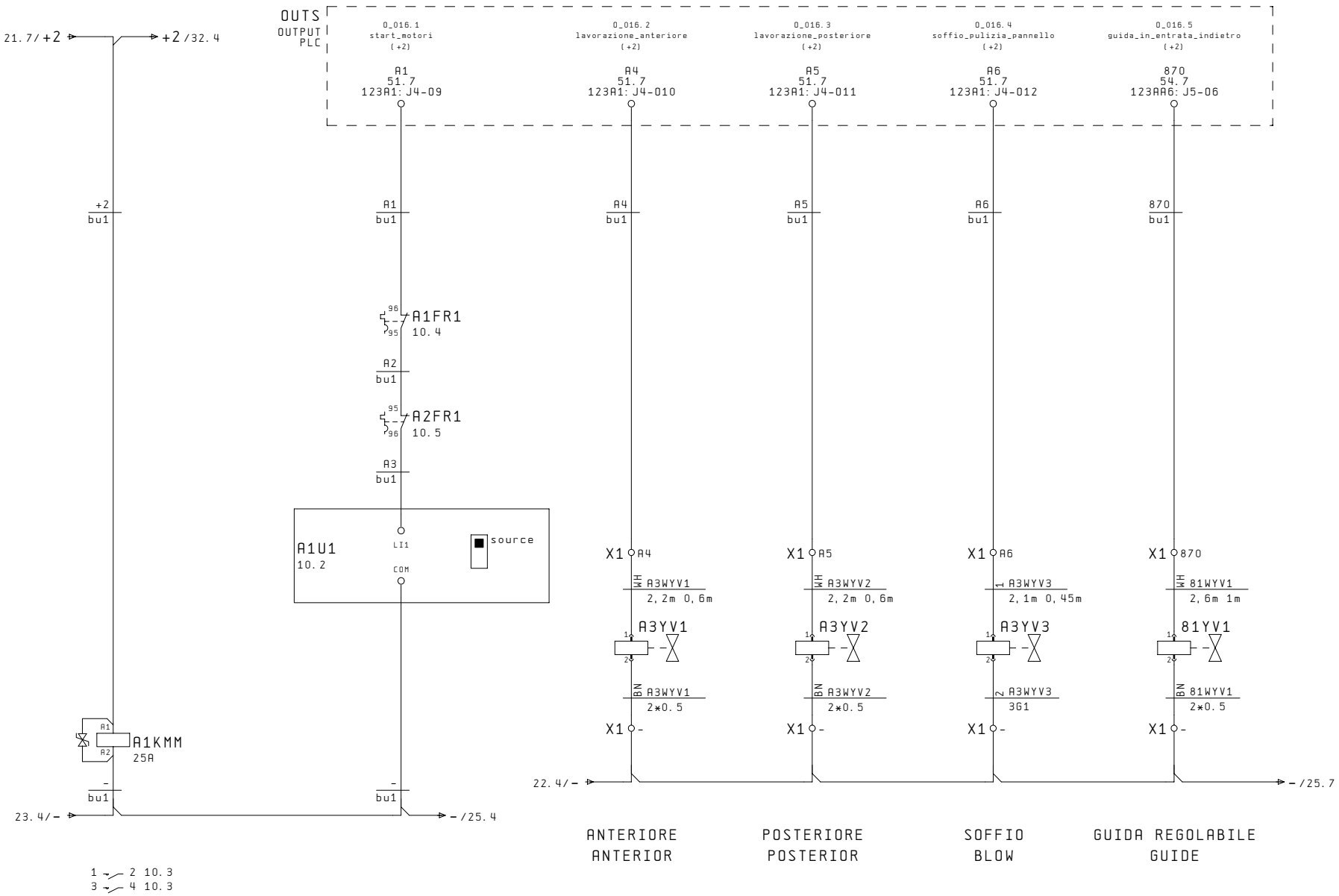

PROGETTO	INCARICATO	DATA
CREAZIONE	TL	30. Nov. 2006
MODIFICA	BS	27. Lug. 2010
FILE PLOT :		29. Lug. 2010

RETTIFICATORE RT/E
GRINDING UNIT

N° DISEGNO 2633788001B
INDICE MOD.

MACCHINA : K800 T-FR2 cce

Foglio 24
Segue n. 25

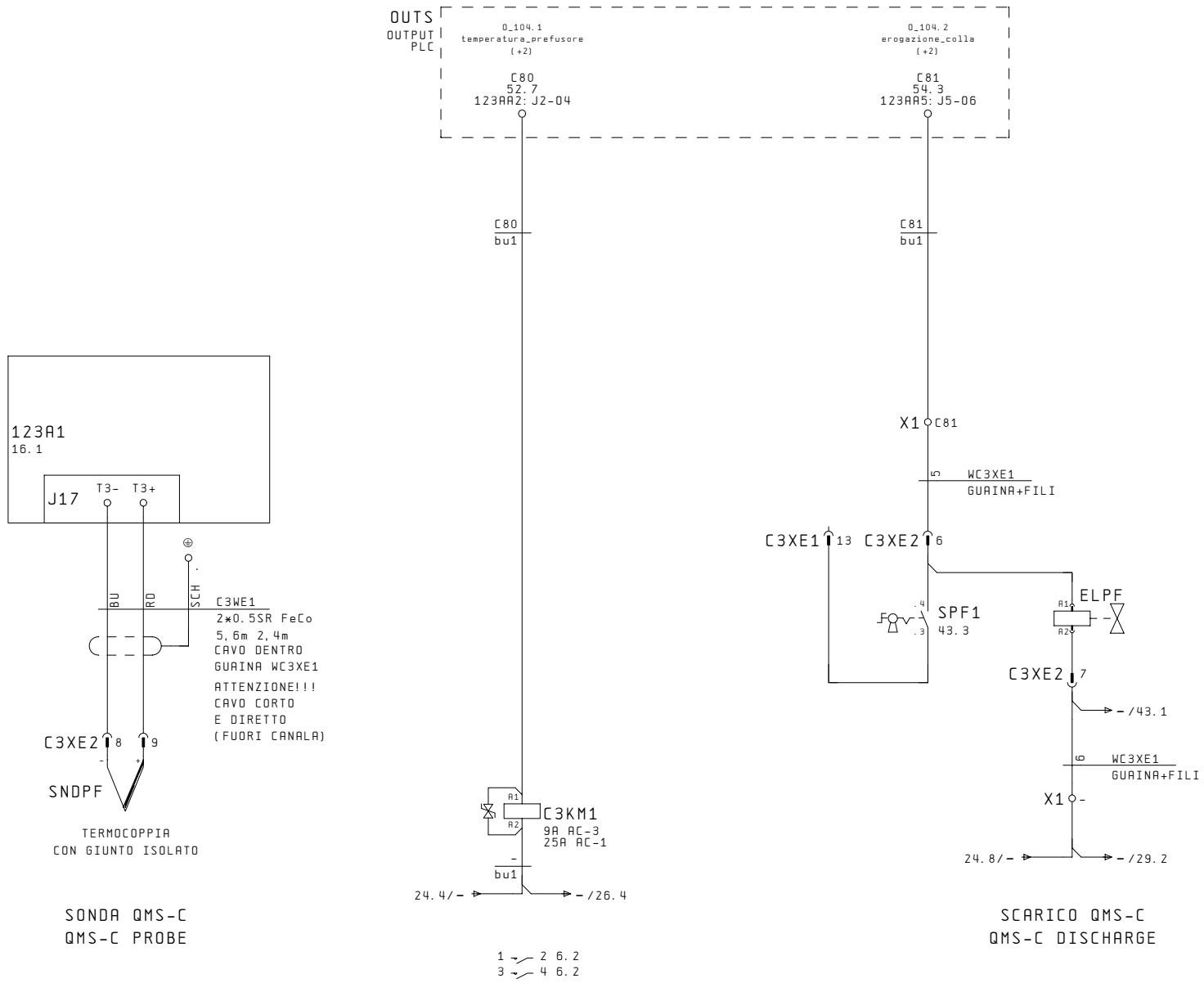

PROGETTO	INCARICATO	DATA
CREAZIONE	TL	30. Nov. 2006
MODIFICA	BS	27. Lug. 2010
FILE PLOT :		29. Lug. 2010

PREFUS. COLLA
GLUE FEED PUMP

N° DISEGNO 2633788001B
INDICE MOD.

MACCHINA : K800 T-FR2 cce

Foglio 25
Segue n. 26

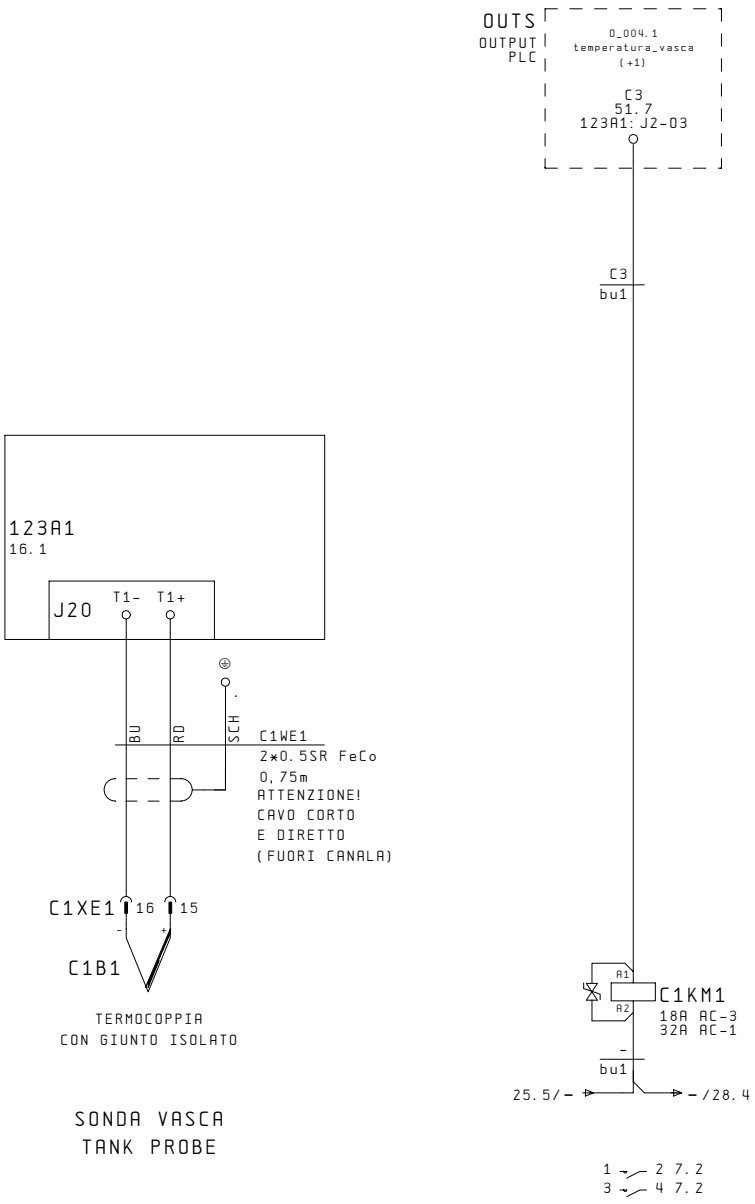

SONDA VASCA
TANK PROBE

PROGETTO	INCARICATO	DATA
CREAZIONE	TL	30.Nov.2006
MODIFICA	BS	27.Lug.2010
FILE PLOT :		29.Lug.2010

VASCA COLLA
GLUE TANK

VC800
PUr - EVA

N° DISEGNO 2633788001B
INDICE MOD.

MACCHINA : K800 T-FR2 cce

Foglio 26
Segue n. 27

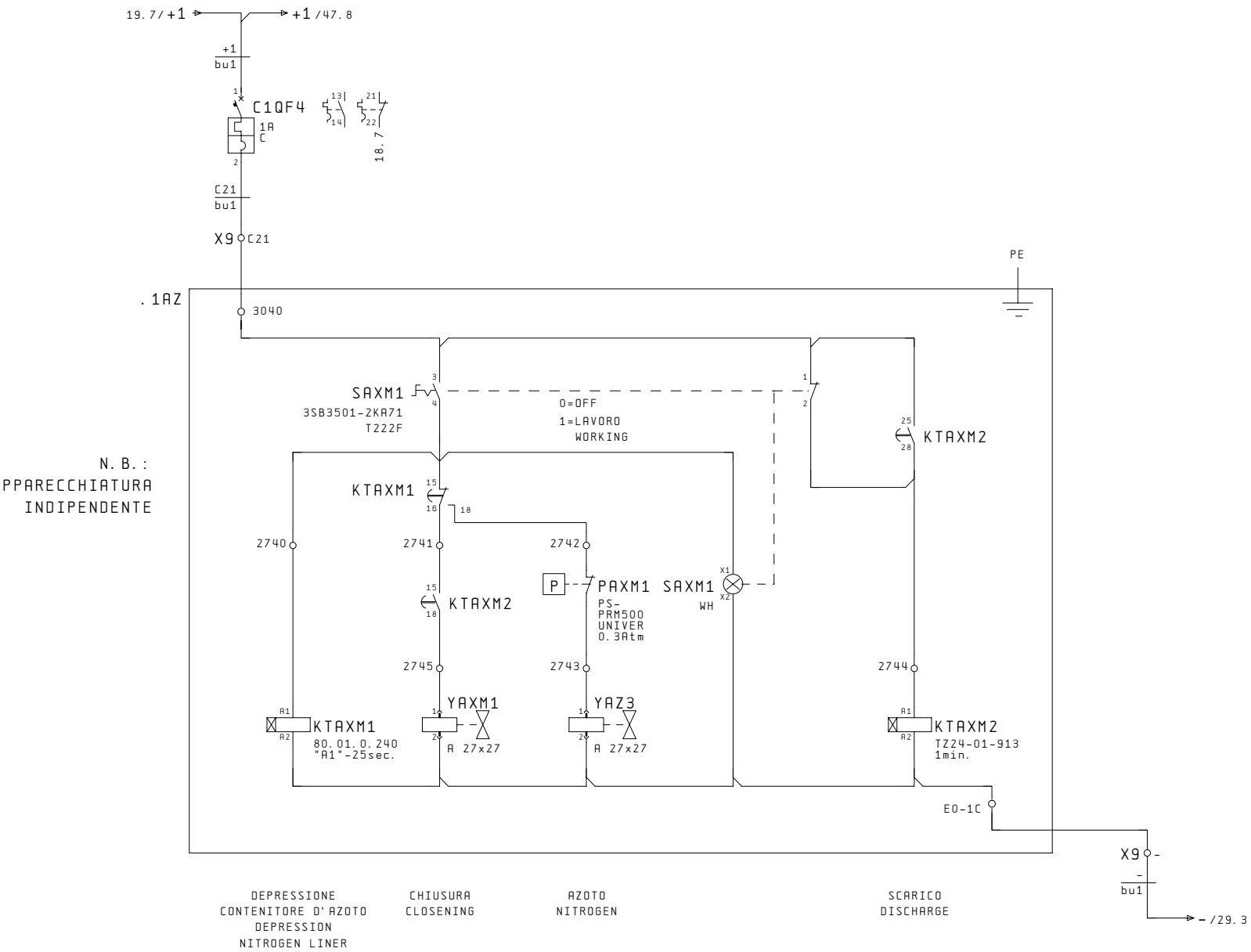

PROGETTO	INCARICATO	DATA
CREAZIONE	TL	30. Nov. 2006
MODIFICA	BS	27. Lug. 2010
FILE PLOT :		29. Lug. 2010

CONTENITORE D'AZOTO
NITROGEN LINER

N° DISEGNO 2633788001B
INDICE MOD.

MACCHINA : K800 T-FR2 cce

Foglio 27
Segue n. 28

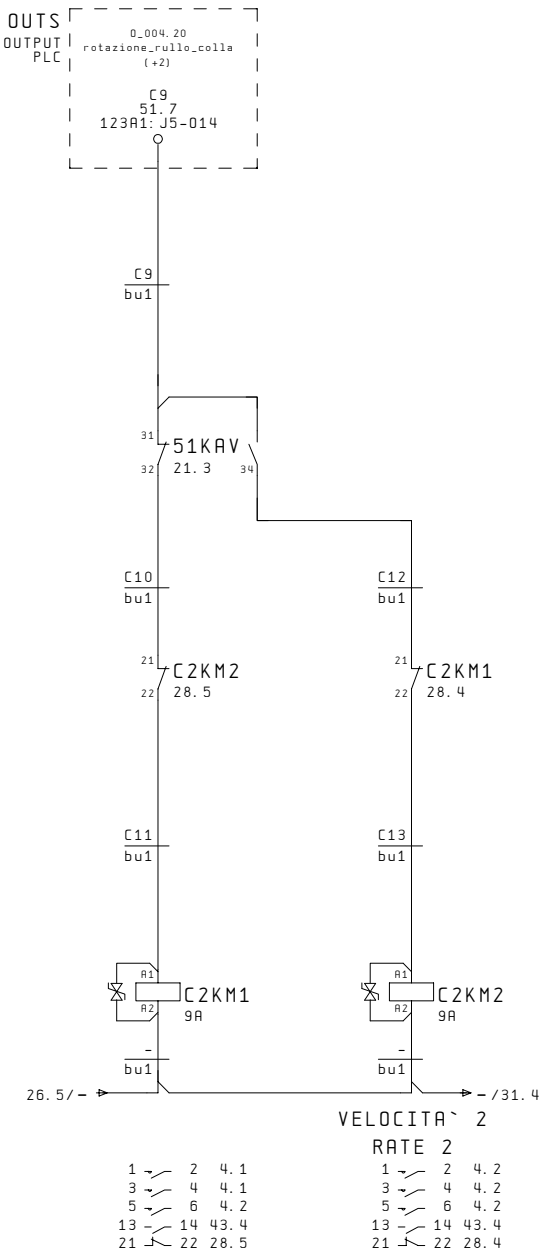

PROGETTO	INCARICATO	DATA
CREAZIONE	TL	30.Nov.2006
MODIFICA	BS	27.Lug.2010
FILE PLOT :		29.Lug.2010

ROTAZIONE RULLO COLLA
GLUE ROLLER ROTATIONAL

N° DISEGNO 2633788001B
INDICE MOD.

MACCHINA : K800 T-FR2 cce

Foglio 28
Segue n. 29

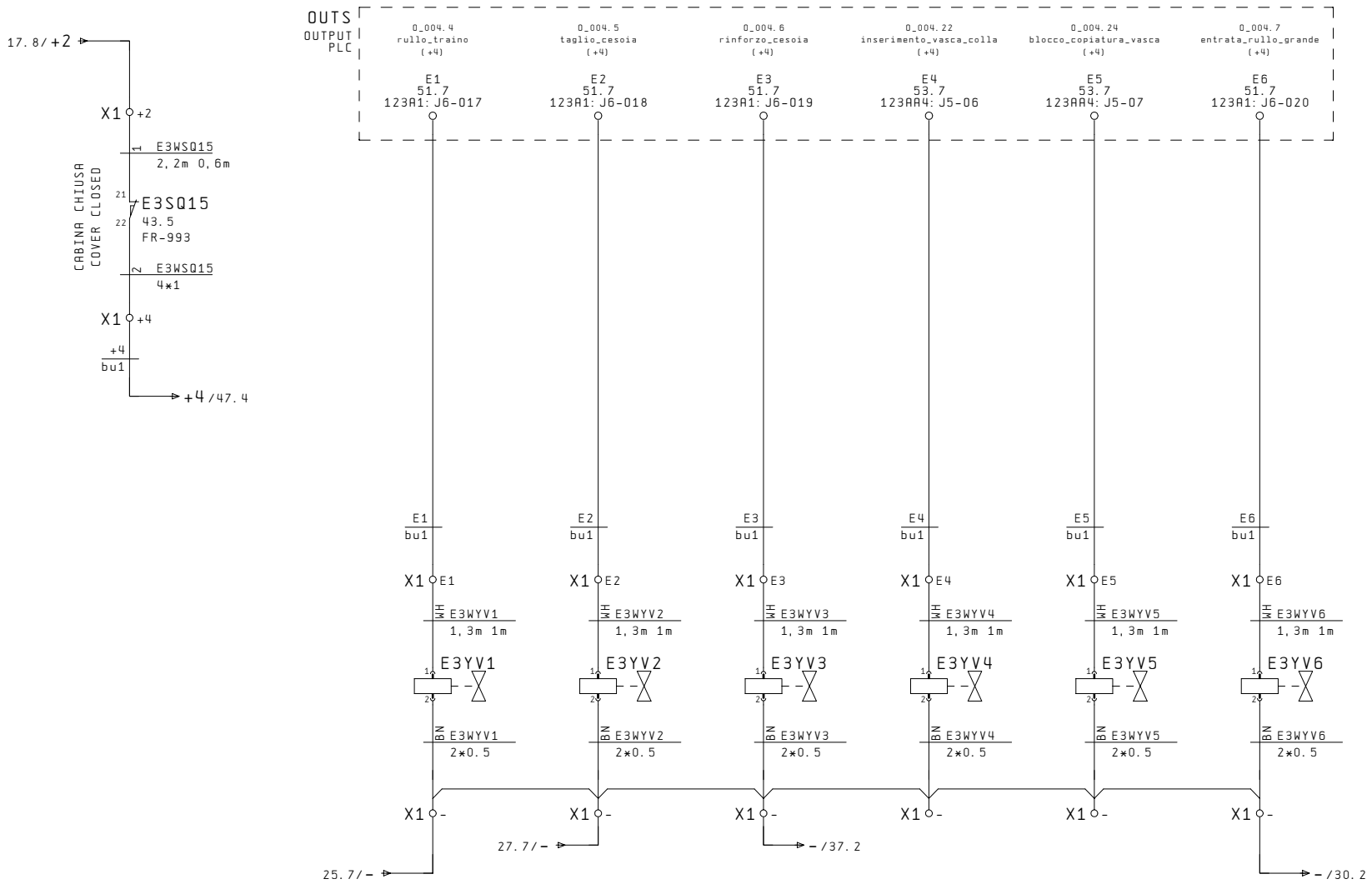

RULLO DI CARICO LOADING ROLLER

TAGLIO CUTTING

BORDO SPESSO THICK EDGE

INSERIMENTO VASCA COLLA GLUE TANK INSERT

BLOCCO COPIATURA VASCA BLOCK GLUE TANK COPYING

ENTRATA RULLO GRANDE BIG ROLLER ENTRANCE

PROGETTO	INCARICATO	DATA
CREAZIONE	TL	30. Nov. 2006
MODIFICA	BS	27. Lug. 2010
FILE PLOT :		29. Lug. 2010

CARICA BORDO
EDGE LOADING

N° DISEGNO 2633788001B
INDICE MOD.

MACCHINA : K800 T-FR2 cce

Foglio 29

Segue n. 30

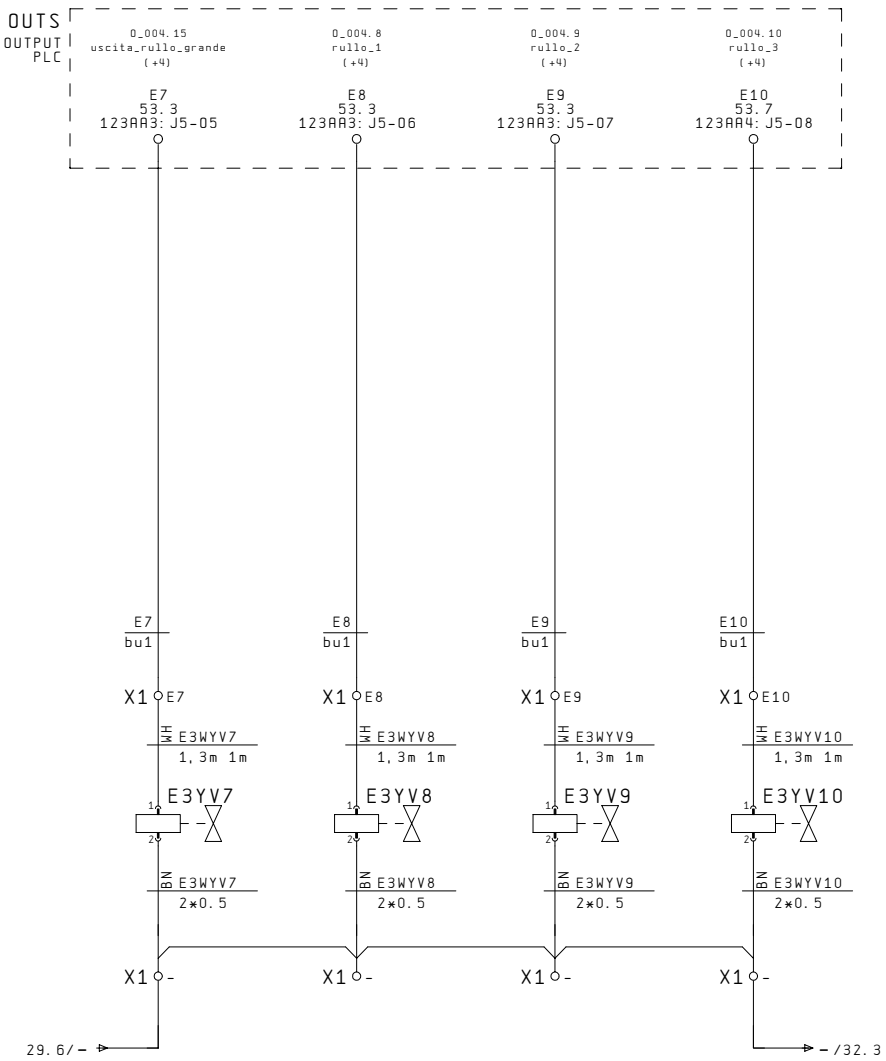

USCITA RULLO GRANDE BIG ROLLER ESCAPE

RULLO 1 ROLLER 1

RULLO 2 ROLLER 2

RULLO 3 ROLLER 3

PROGETTO	INCARICATO	DATA
CREAZIONE	TL	30.Nov.2006
MODIFICA	BS	27.Lug.2010
FILE PLOT :		29.Lug.2010

CARICA BORDO
EDGE LOADING

N° DISEGNO 2633788001B INDICE MOD.

MACCHINA : K800 T-FR2 cce

Foglio 30

Segue n. 31

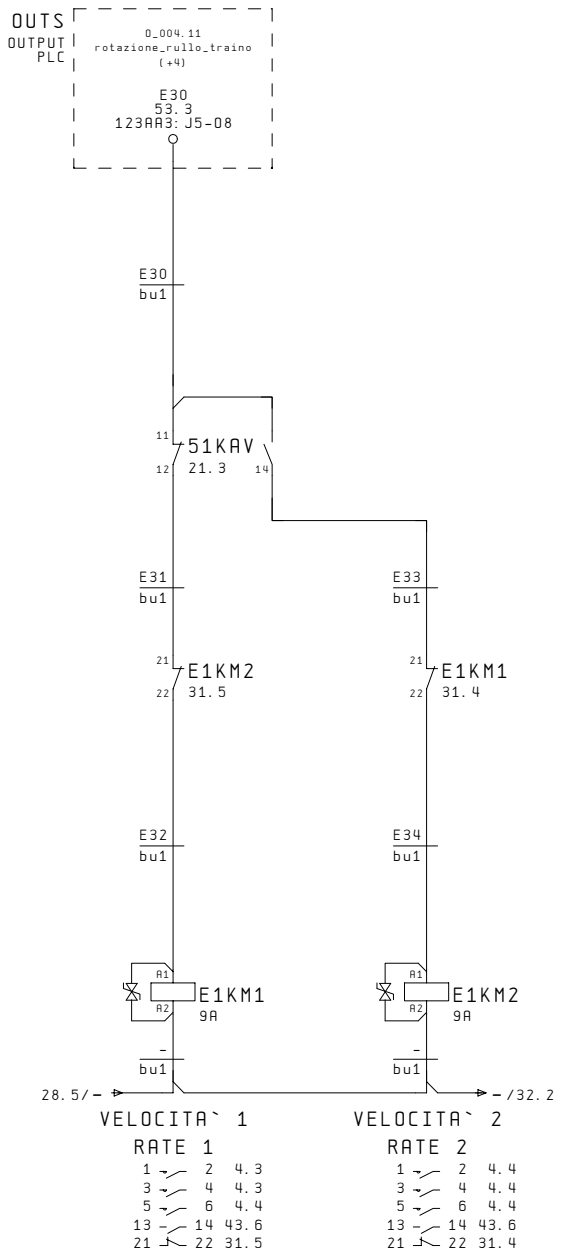

PROGETTO	INCARICATO	DATA
CREAZIONE	TL	30.Nov.2006
MODIFICA	BS	27.Lug.2010
FILE PLOT :		29.Lug.2010

RULLO DI CARICO
LOADING ROLLER

N° DISEGNO 2633788001B
INDICE MOD.

MACCHINA : K800 T-FR2 cce

X:\EPLAN4\N_FILES_DF

2009\LOGO_ES_1.JPG

Foglio 31

Segue n. 32

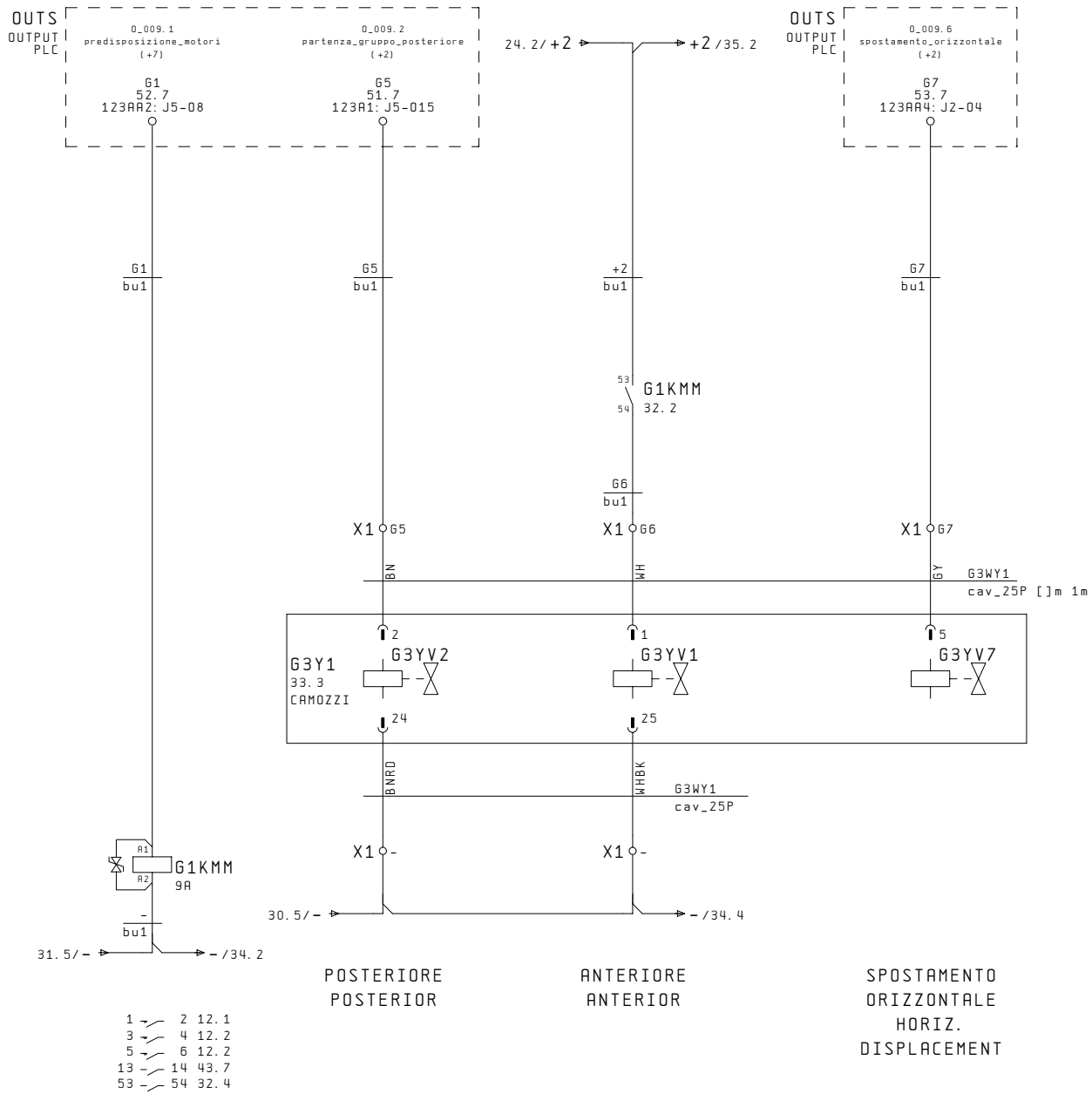

PROGETTO	INCARICATO	DATA
CREAZIONE	TL	30.Nov.2006
MODIFICA	BS	27.Lug.2010
FILE PLOT :		29.Lug.2010

INTESTATORE IN K/SEL
CUT-OFF UNIT

N° DISEGNO 2633788001B
INDICE MOD.

MACCHINA : K800 T-FR2 cce

X:\EPLAN4\N_FILES_DF 2009\LOGO_ES_1.JPG

scm

Foglio 32

Segue n. 33

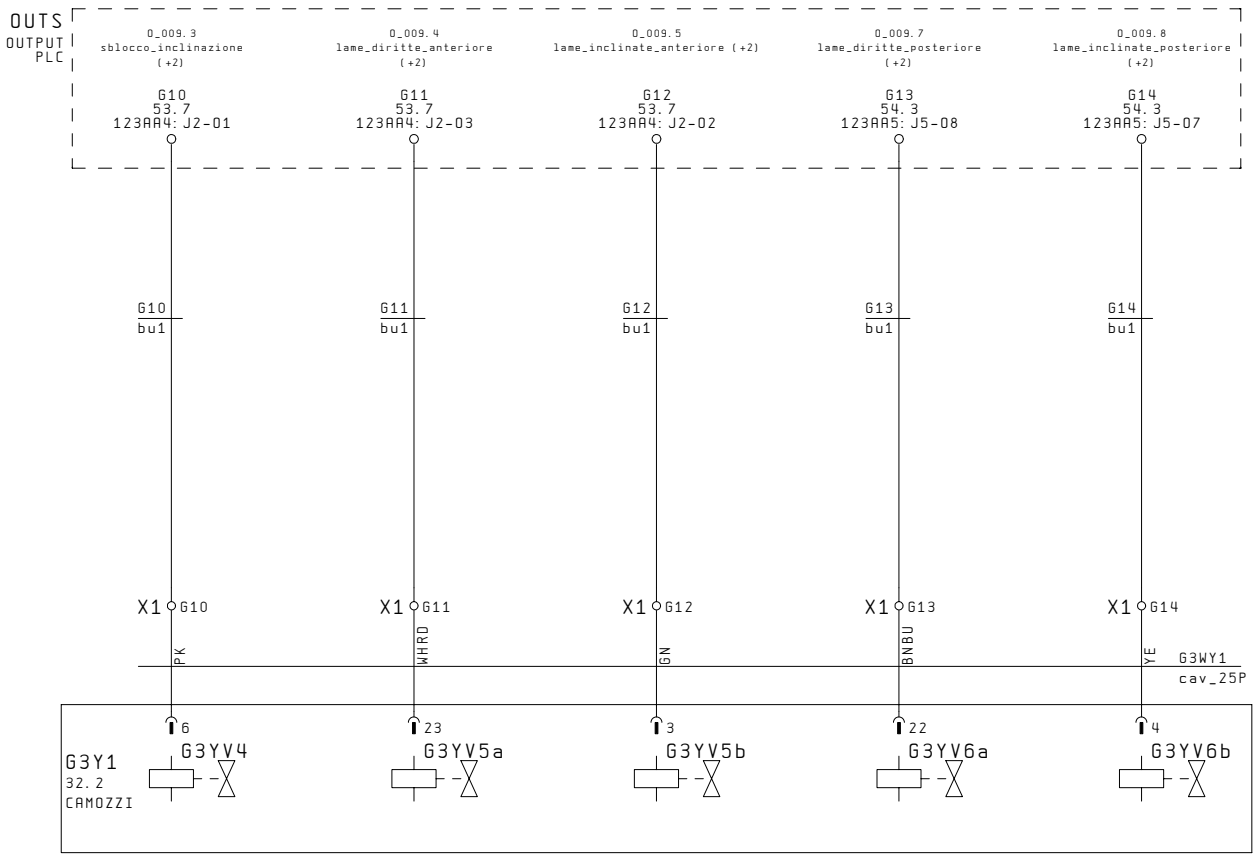

SBLOCCO RELEASE	TAGLIO DIRITTO ANTERIORE FRONT STRAIGHT CUT	TAGLIO INCLINATO ANTERIORE FRONT ANGLED CUT	TAGLIO DIRITTO POSTERIORE POSTERIOR STRAIGHT CUT	TAGLIO INCLINATO POSTERIORE POSTERIOR ANGLED CUT

PROGETTO	INCARICATO	DATA
CREAZIONE	TL	30. Nov. 2006
MODIFICA	BS	27. Lug. 2010
FILE PLOT :		29. Lug. 2010

INTESTATORE IN K/SEL
CUT-OFF UNIT

N° DISEGNO 2633788001B
INDICE MOD.

MACCHINA : K800 T-FR2 cce

Foglio 33
Segue n. 34

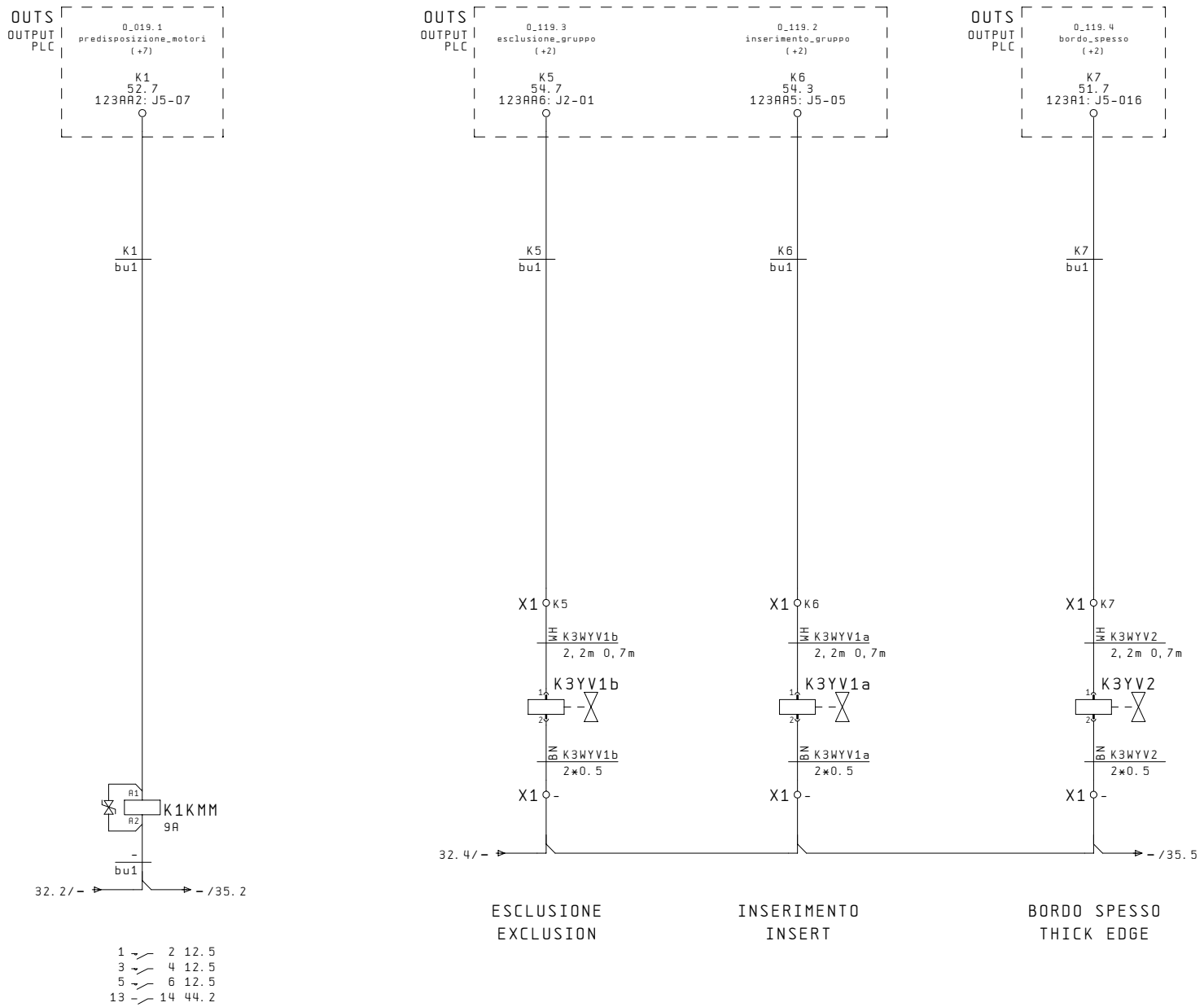

PROGETTO	INCARICATO	DATA
CREAZIONE	TL	30. Nov. 2006
MODIFICA	BS	27. Lug. 2010
FILE PLOT :		29. Lug. 2010

REFILATORE 2
TRIMMING UNIT 2

N° DISEGNO 2633788001B
INDICE MOD.

MACCHINA : K800 T-FR2 cce

Foglio 34
Segue n. 35

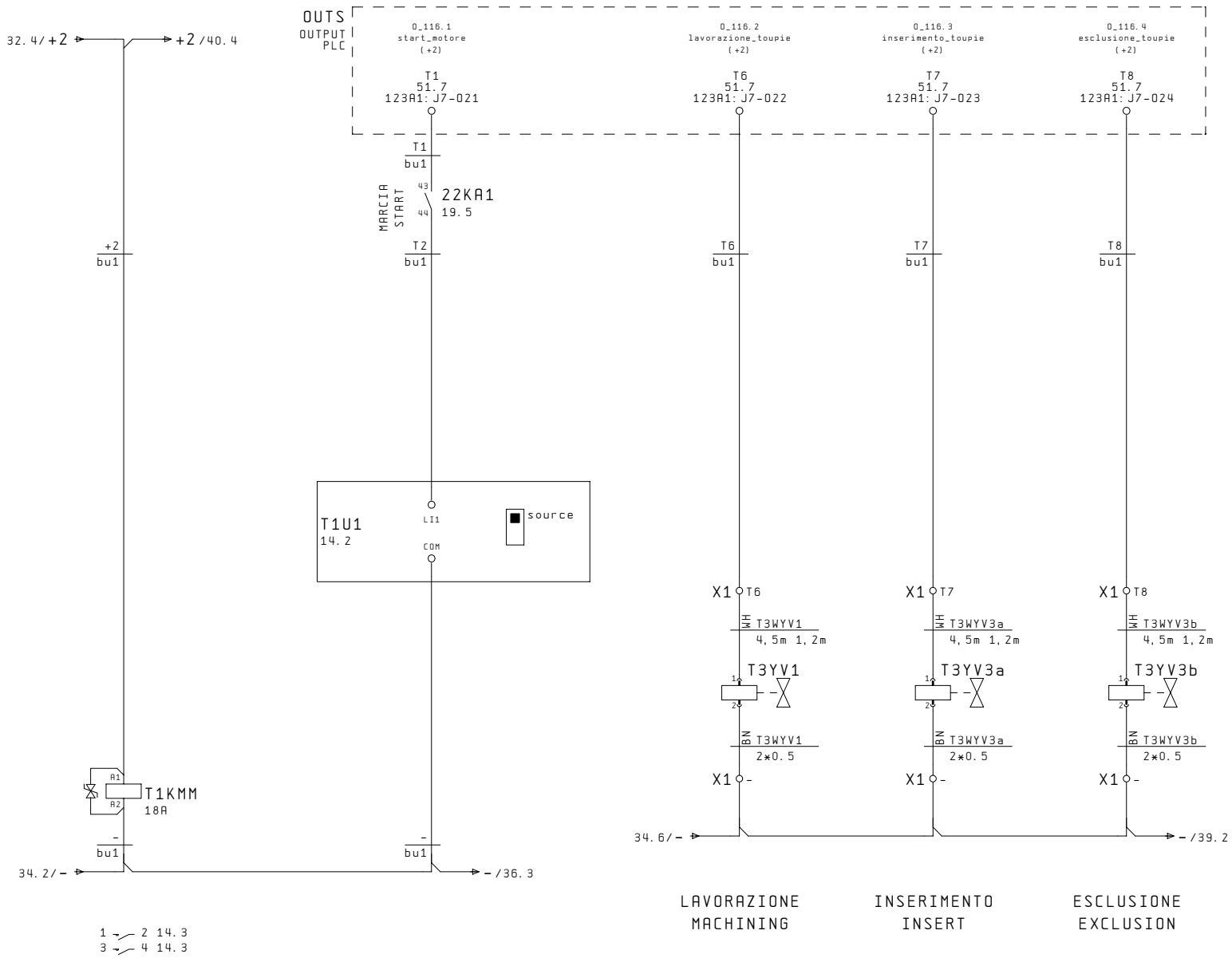

PROGETTO	INCARICATO	DATA
CREAZIONE	TL	30. Nov. 2006
MODIFICA	BS	27. Lug. 2010
FILE PLOT :		29. Lug. 2010

TOUPIE
MOULDER

N° DISEGNO 2633788001B
INDICE MOD.

MACCHINA : K800 T-FR2 cce

Foglio 35
Segue n. 36

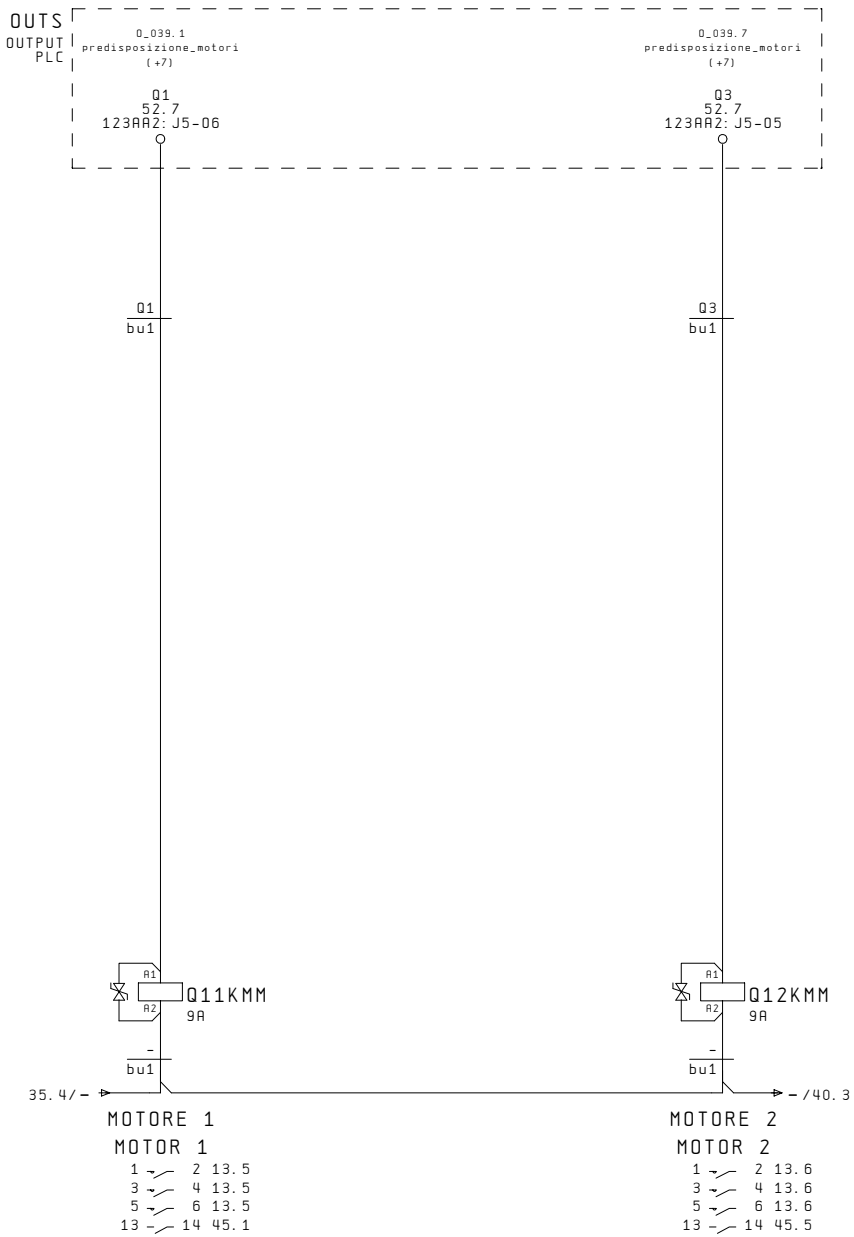

PROGETTO	INCARICATO	DATA
CREAZIONE	TL	30.Nov.2006
MODIFICA	BS	27.Lug.2010
FILE PLOT :		29.Lug.2010

PROFILATORE
ROUND CORNER TRIMMER

N° DISEGNO 2633788001B
INDICE MOD.

MACCHINA : K800 T-FR2 cce

Foglio 36
Segue n. 37

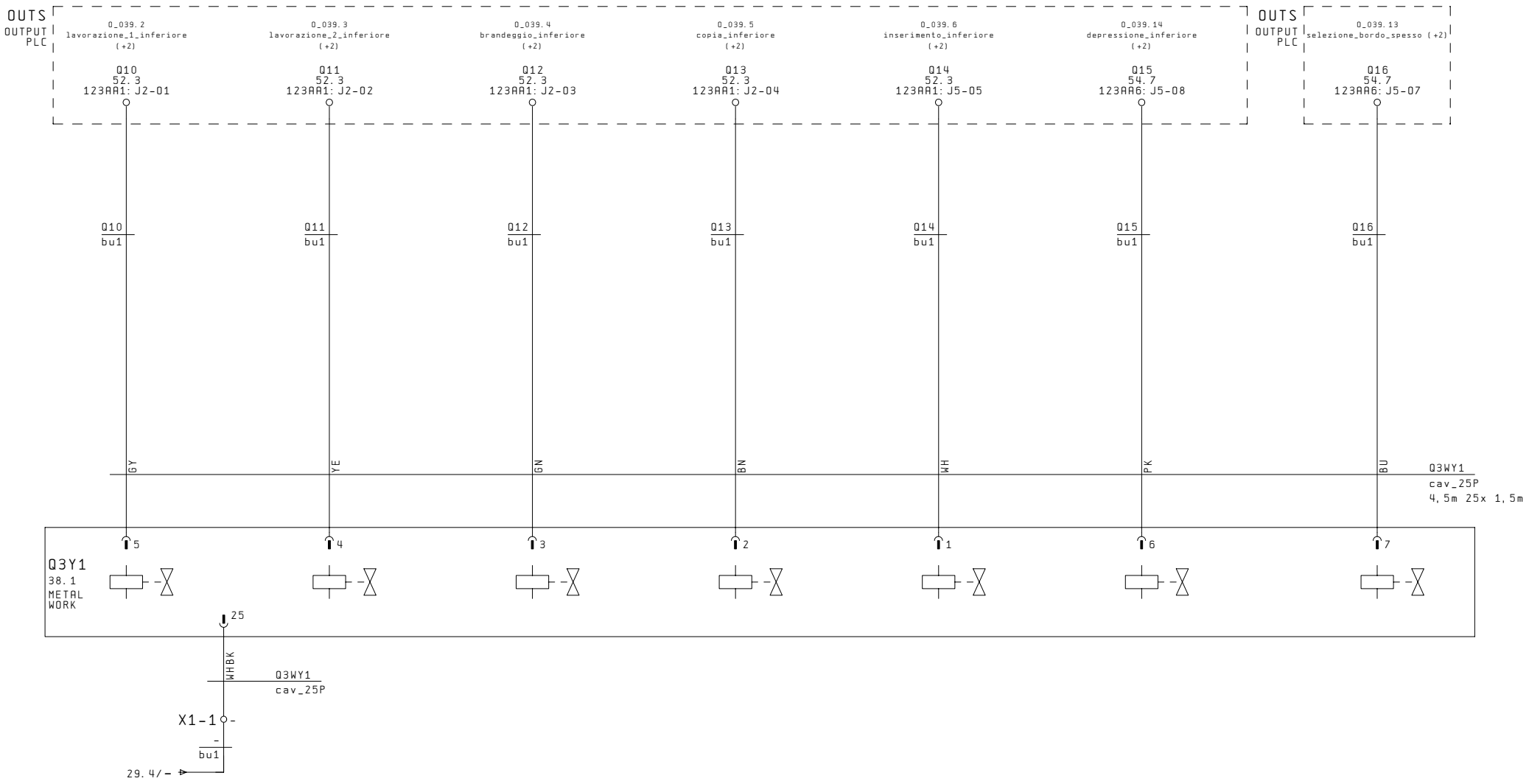

LAVORAZIONE 1
INFERIORE
MACHINING 1
LOWER

LAVORAZIONE 2
INFERIORE
MACHINING 2
LOWER

REFILATURA
TRIMMING

COPIATORE
COPIER

INSERIMENTO
INSERT

DEPRESSIONE
DEPRESSION

BORDO SPESSO
THICK EDGE

PROGETTO	INCARICATO	DATA
CREAZIONE	TL	30. Nov. 2006
MODIFICA	BS	27. Lug. 2010
FILE PLOT :		29. Lug. 2010

PROFILATORE INFERIORE
ROUND CORNER TRIMMER LOWER

N° DISEGNO 2633788001B
INDICE MOD.

MACCHINA : K800 T-FR2 cce

Foglio 37

Segue n. 38

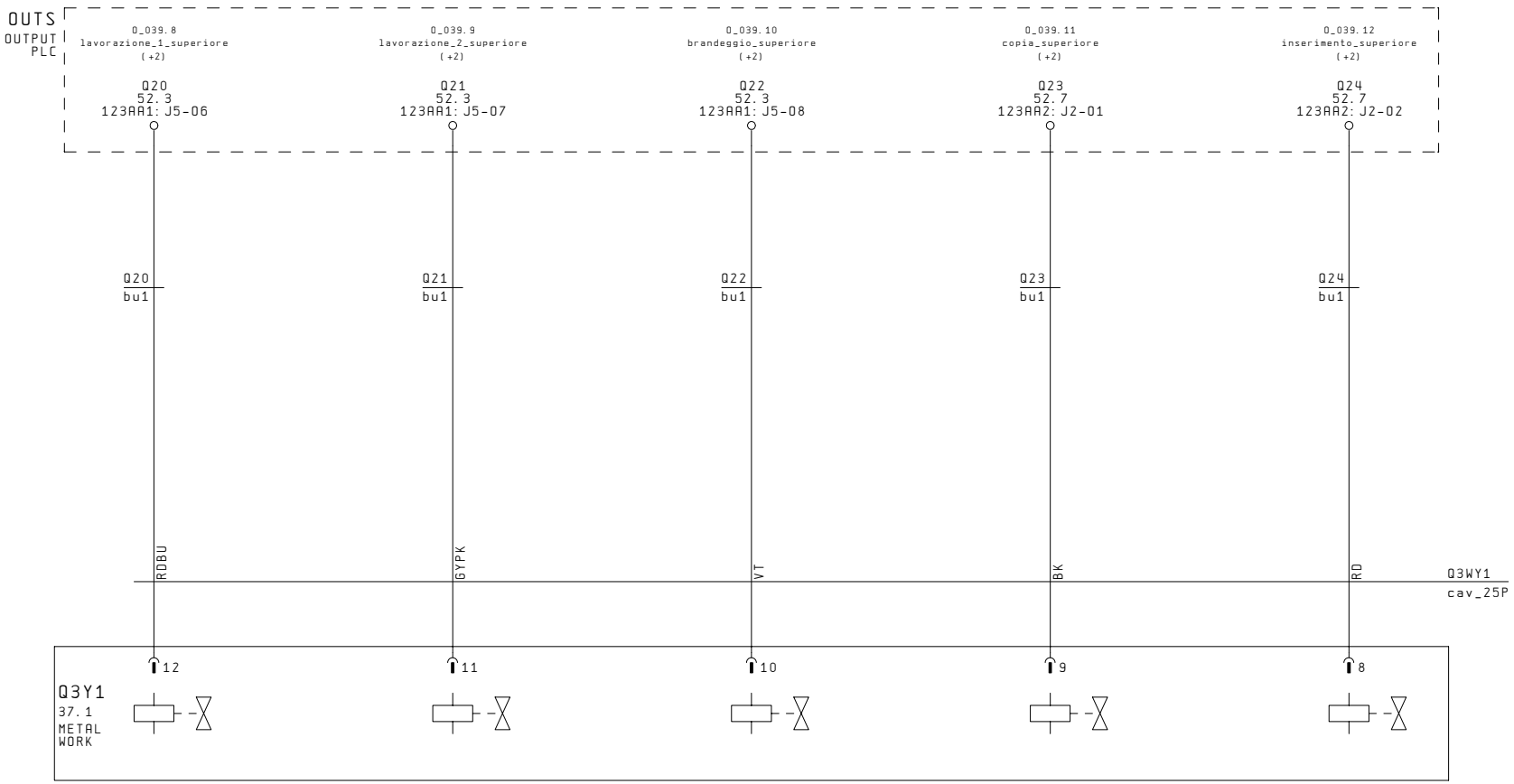

LAVORAZIONE 1
SUPERIORE
MACHINING 1
UPPER

LAVORAZIONE 2
SUPERIORE
MACHINING 2
UPPER

REFILATURA
TRIMMING

COPIATORE
COPIER

INSERIMENTO
INSERT

PROGETTO	INCARICATO	DATA
CREAZIONE	TL	30. Nov. 2006
MODIFICA	BS	27. Lug. 2010
FILE PLOT :		29. Lug. 2010

PROFILATORE
ROUND CORNER TRIMMER

SUPERIORE
UPPER

N° DISEGNO 2633788001B
INDICE MOD.

MACCHINA : K800 T-FR2 cce

Foglio 38

Segue n. 39

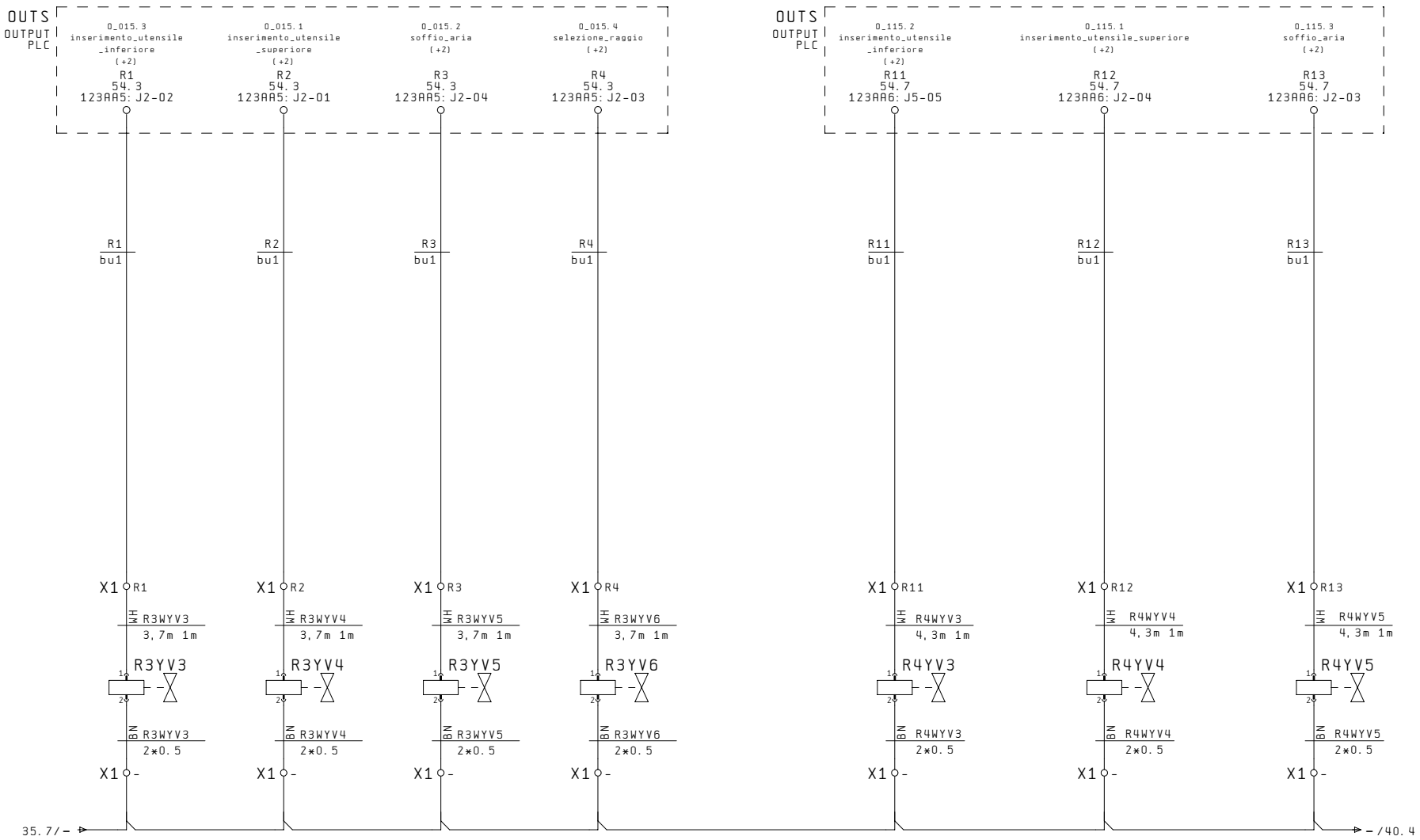

PROGETTO	INCARICATO	DATA
CREAZIONE	TL	30. Nov. 2006
MODIFICA	BS	27. Lug. 2010
FILE PLOT :		29. Lug. 2010

RASCHIATORE
SCRAPER

N° DISEGNO 2633788001B
INDICE MOD.

MACCHINA : K800 T-FR2 cce

Foglio 39

Segue n. 40

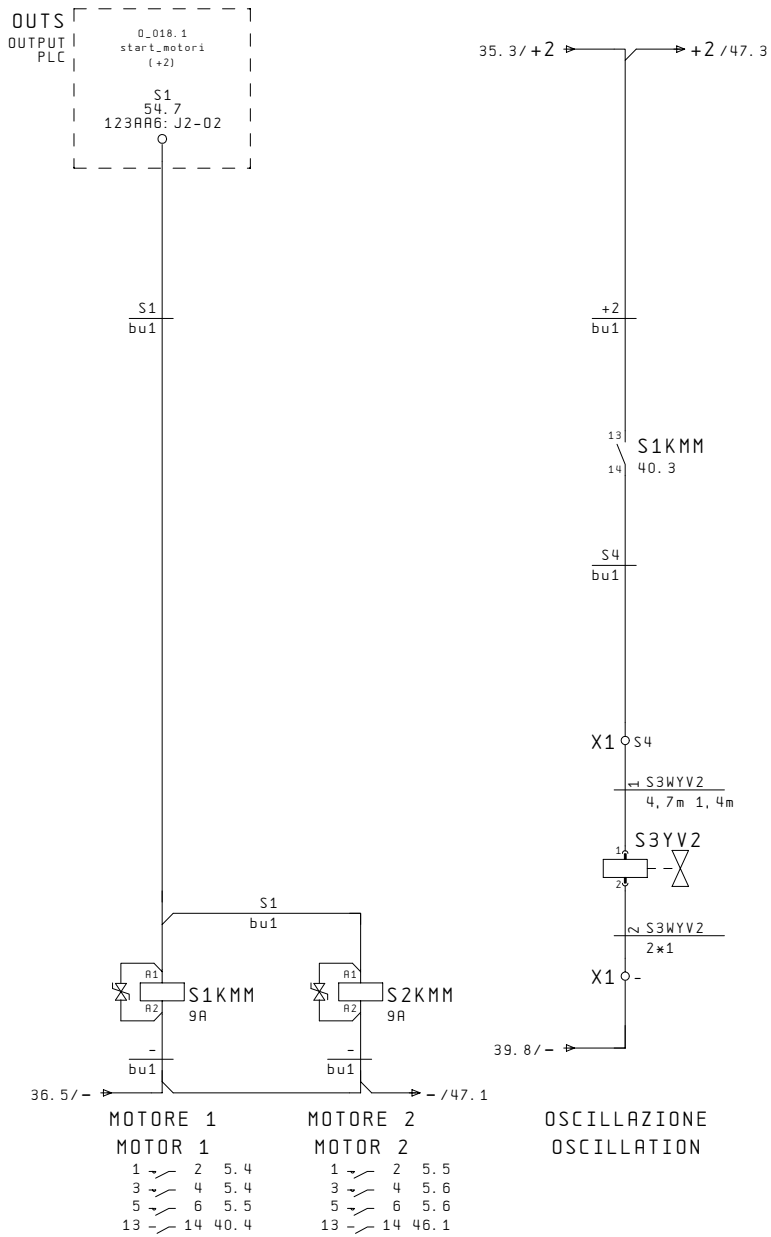

PROGETTO	INCARICATO	DATA
CREAZIONE	TL	30.Nov.2006
MODIFICA	BS	27.Lug.2010
FILE PLOT :		29.Lug.2010

SPAZZOLE SPN
BRUSHES

N° DISEGNO 2633788001B
INDICE MOD.

MACCHINA : K800 T-FR2 cce

Foglio 40
Segue n. 41

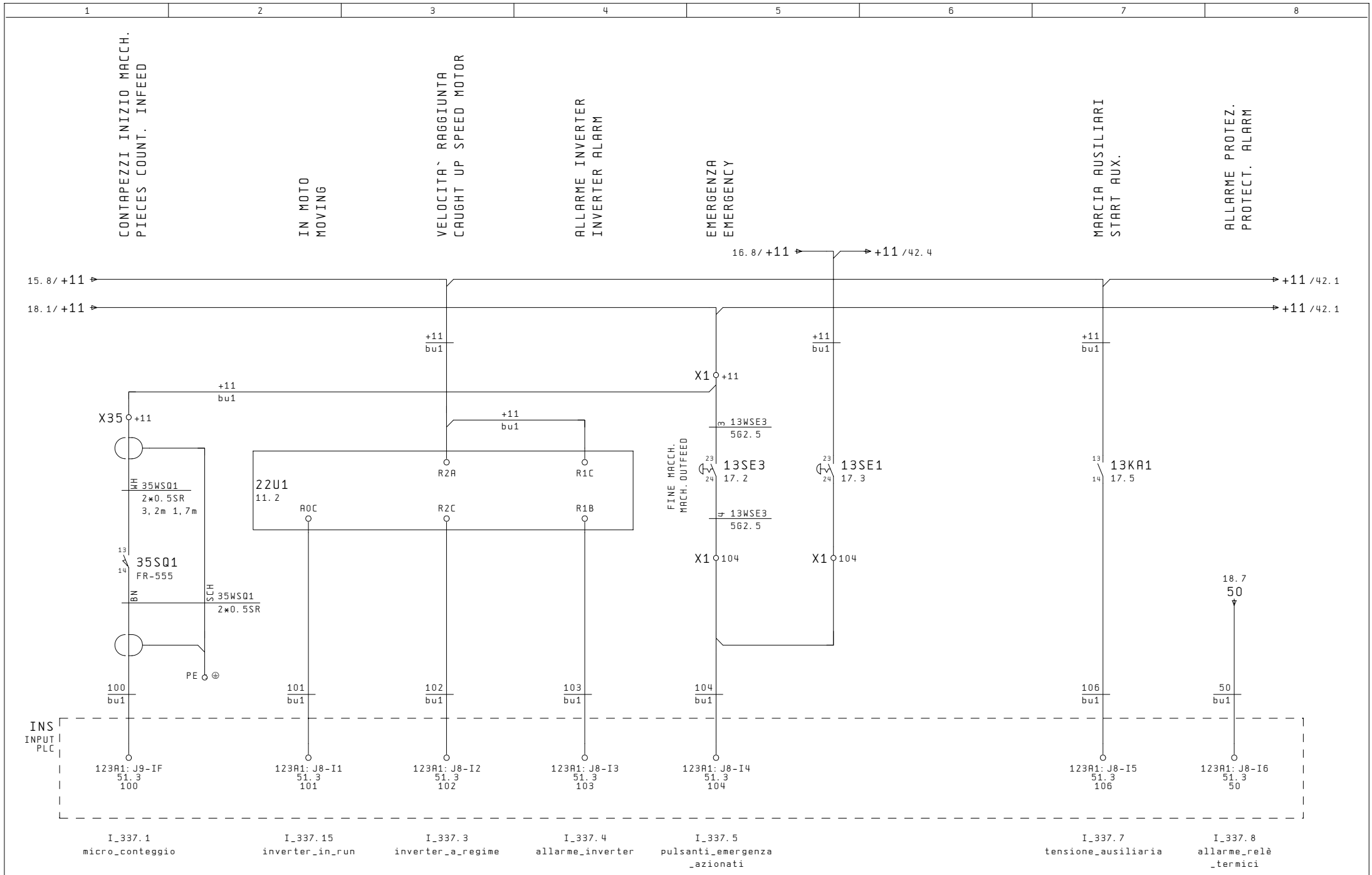

PROGETTO	INCARICATO	DATA
CREAZIONE	TL	30. Nov. 2006
MODIFICA	BS	27. Lug. 2010
FILE PLOT :		29. Lug. 2010

INGRESSI
INPUTS

N° DISEGNO 2633788001B
INDICE MOD.

MACCHINA : K800 T-FR2 cce

Foglio 41
Segue n. 42

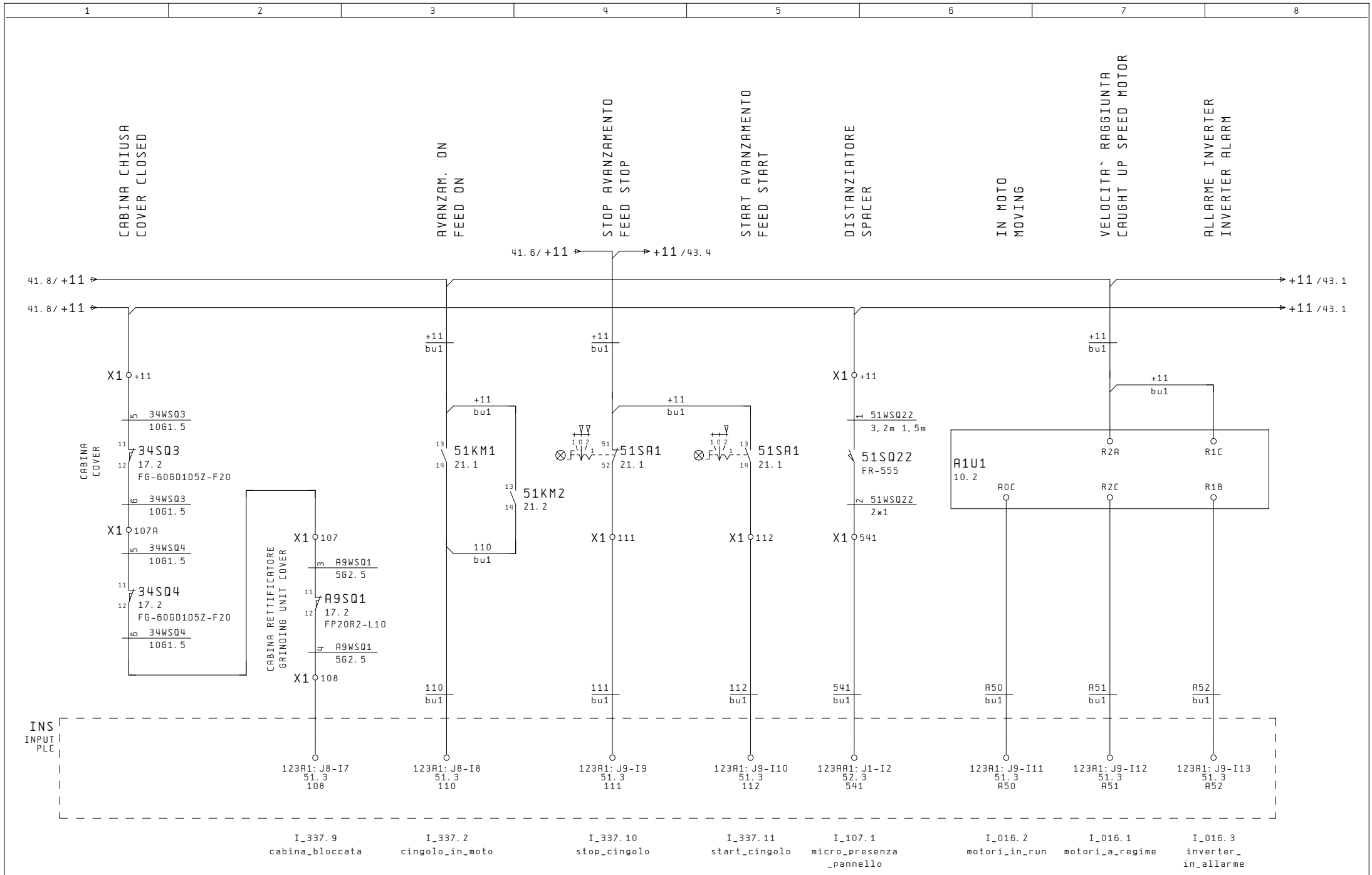

PROGETTO	INCARICATO	DATA
CREAZIONE	TL	30. Nov. 2006
MODIFICA	BS	27. Lug. 2010
FILE PLOT :		29. Lug. 2010

INGRESSI
INPUTS

N° DISEGNO 2633788001B
INDICE MOD.

MACCHINA : K800 T-FR2 cce

Foglio 42
Segue n. 43

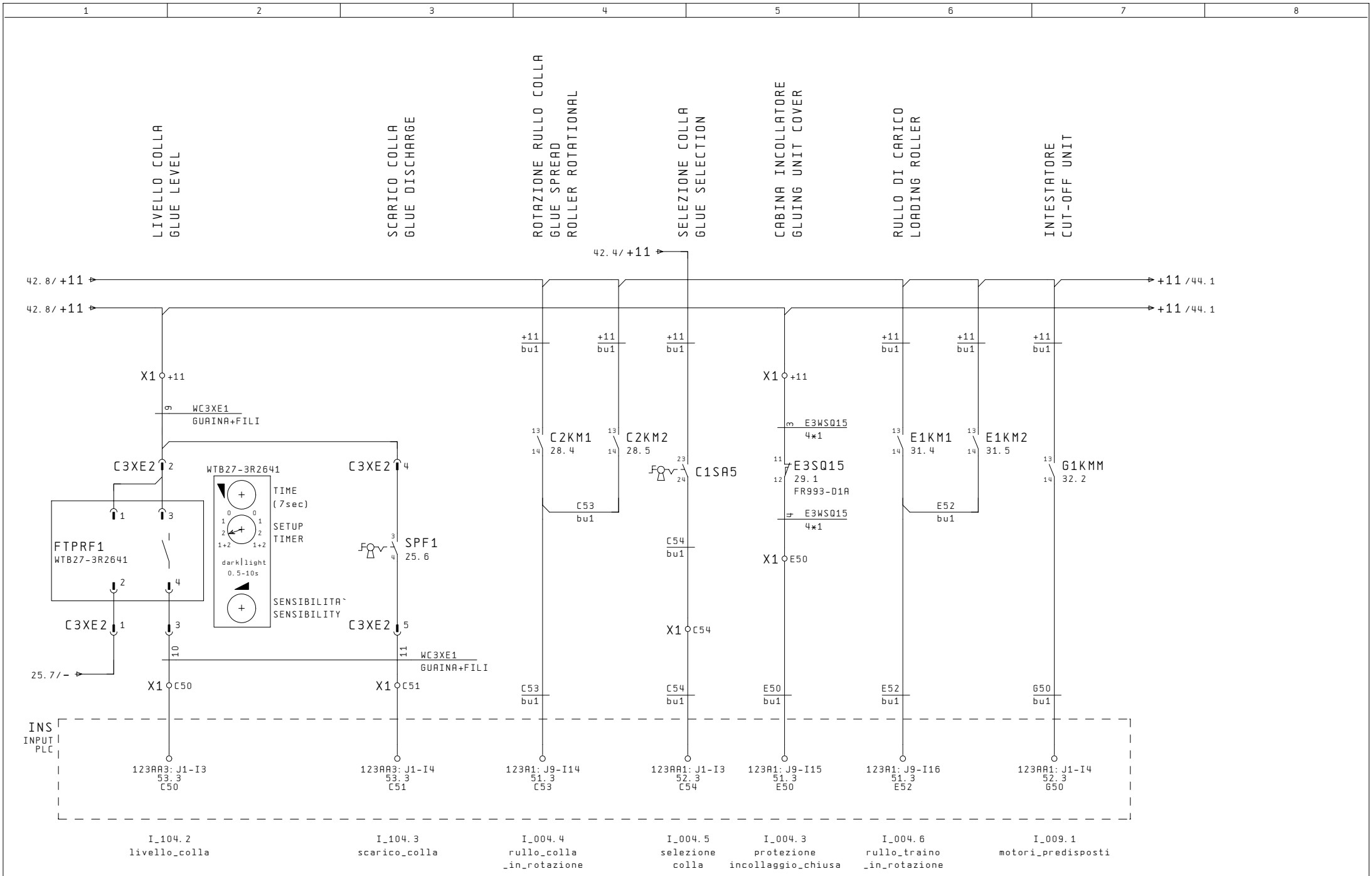

PROGETTO	INCARICATO	DATA
CREAZIONE	TL	30. Nov. 2006
MODIFICA	BS	27. Lug. 2010
FILE PLOT :		29. Lug. 2010

INGRESSI
INPUTS

N° DISEGNO: 2633788001B
INDICE MOD.

MACCHINA : K800 T-FR2 cce

Foglio 43

Segue n. 44

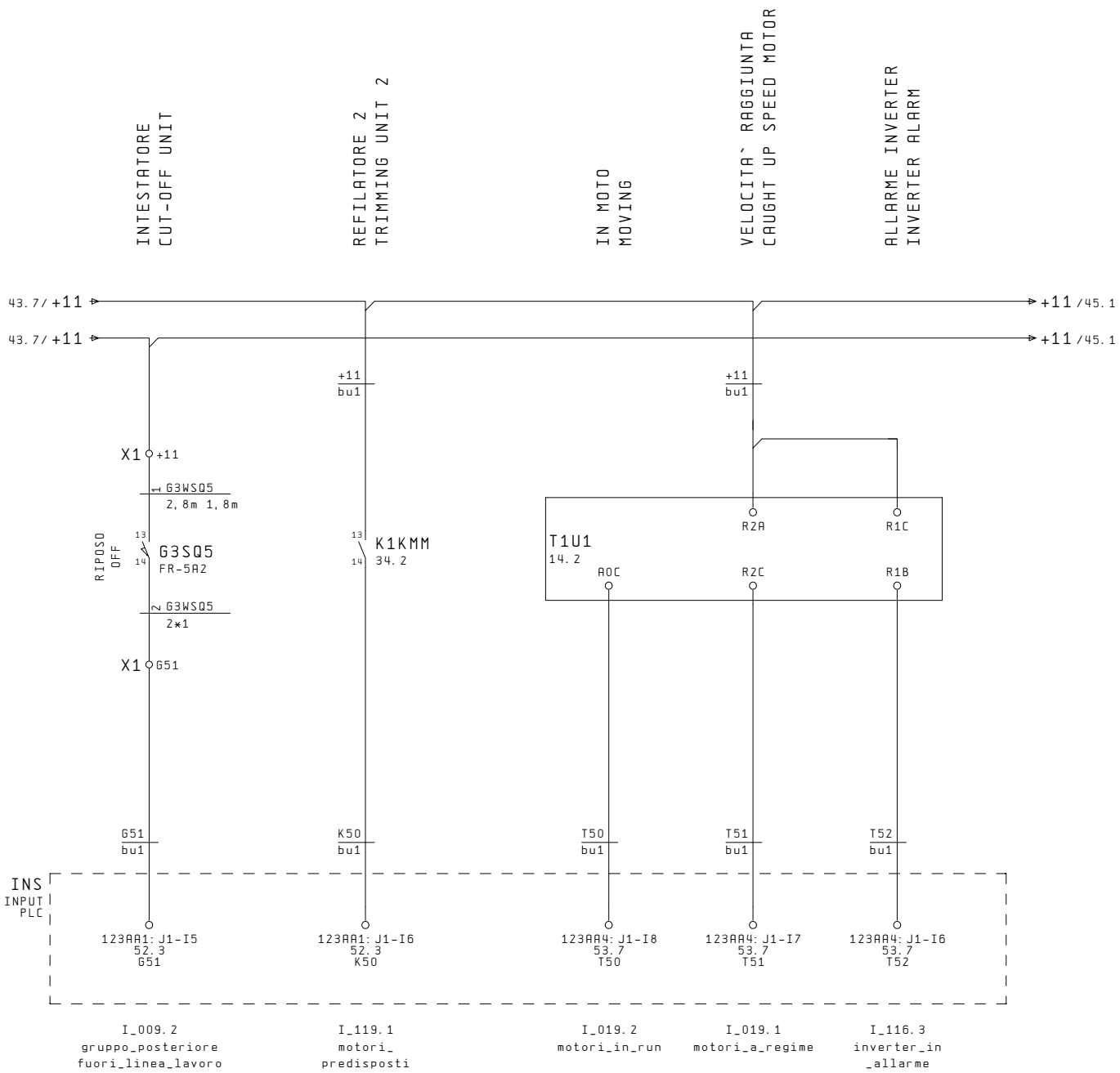

PROGETTO	INCARICATO	DATA
CREAZIONE	TL	30.Nov.2006
MODIFICA	BS	27.Lug.2010
FILE PLOT :		29.Lug.2010

INGRESSI
INPUTS

N° DISEGNO 2633788001B
INDICE MOD.

MACCHINA : K800 T-FR2 cce

Foglio 44
Segue n. 45

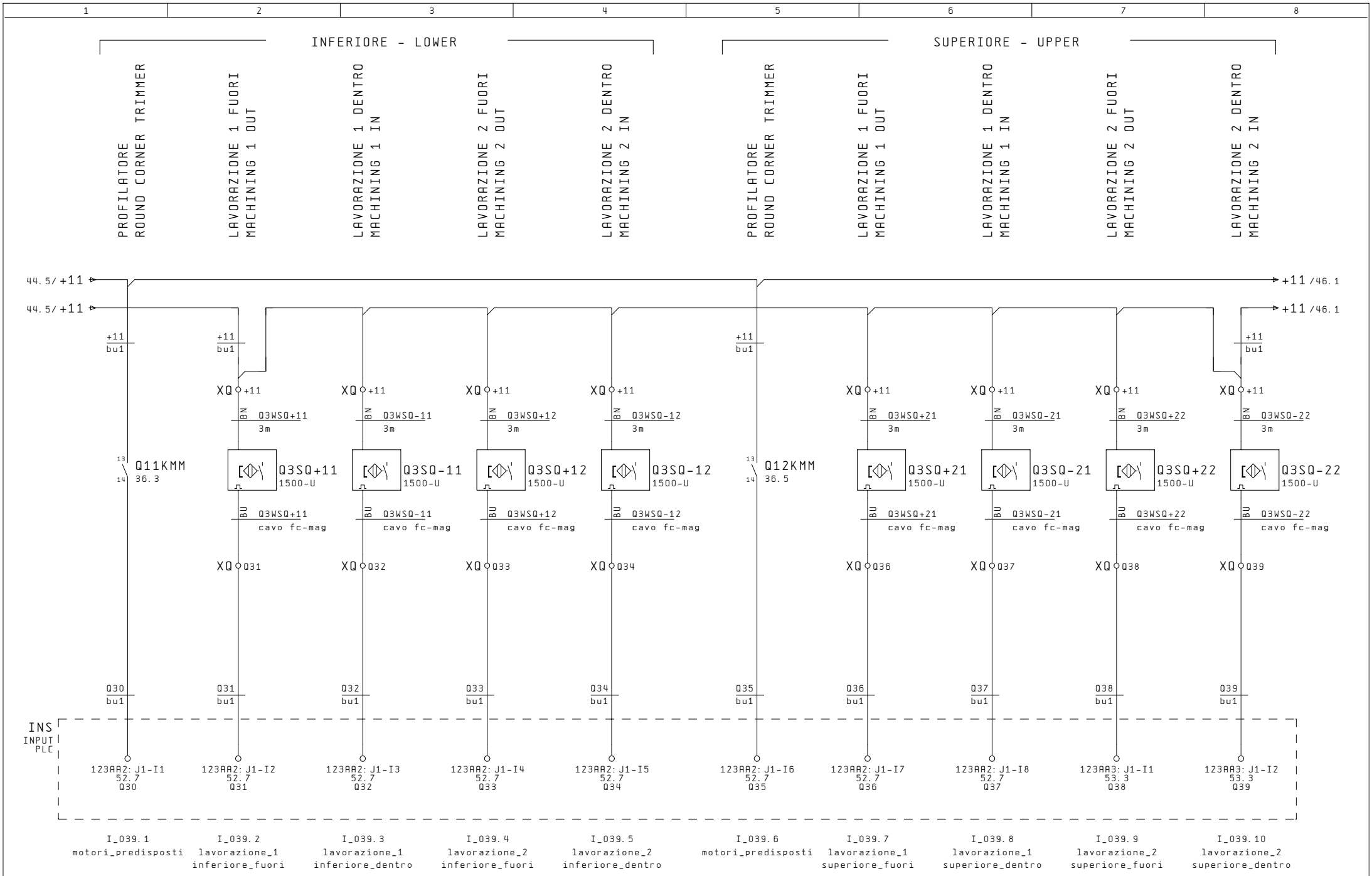

PROGETTO	INCARICATO	DATA
CREAZIONE	TL	30. Nov. 2006
MODIFICA	BS	27. Lug. 2010
FILE PLOT :		29. Lug. 2010

INGRESSI
INPUTS

N° DISEGNO 2633788001B
INDICE MOD.

MACCHINA : K800 T-FR2 cce

Foglio 45
Segue n. 46

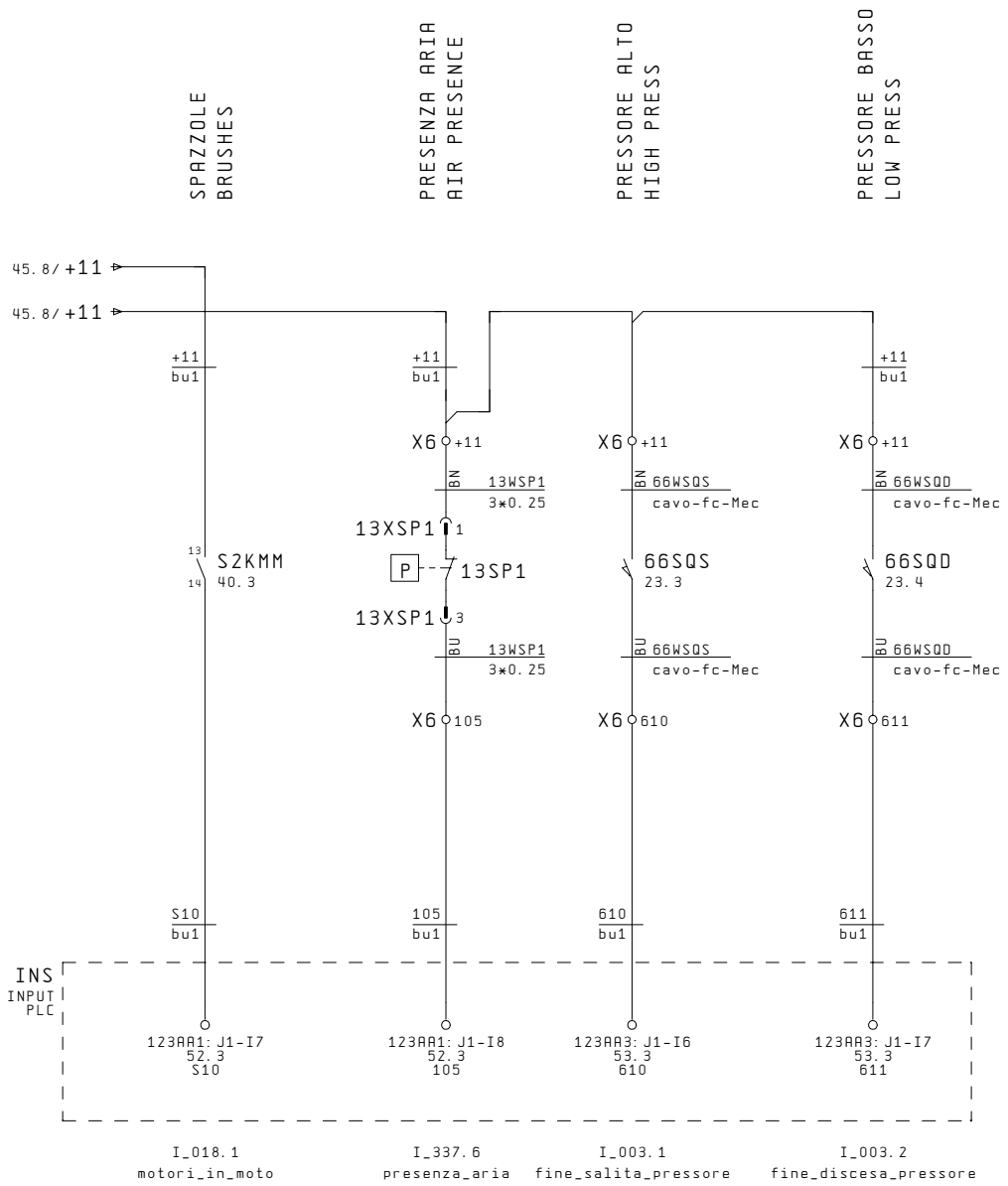

PROGETTO	INCARICATO	DATA
CREAZIONE	TL	30. Nov. 2006
MODIFICA	BS	27. Lug. 2010
FILE PLOT :		29. Lug. 2010

INGRESSI
INPUTS

N° DISEGNO 2633788001B
INDICE MOD.

MACCHINA : K800 T-FR2 cce

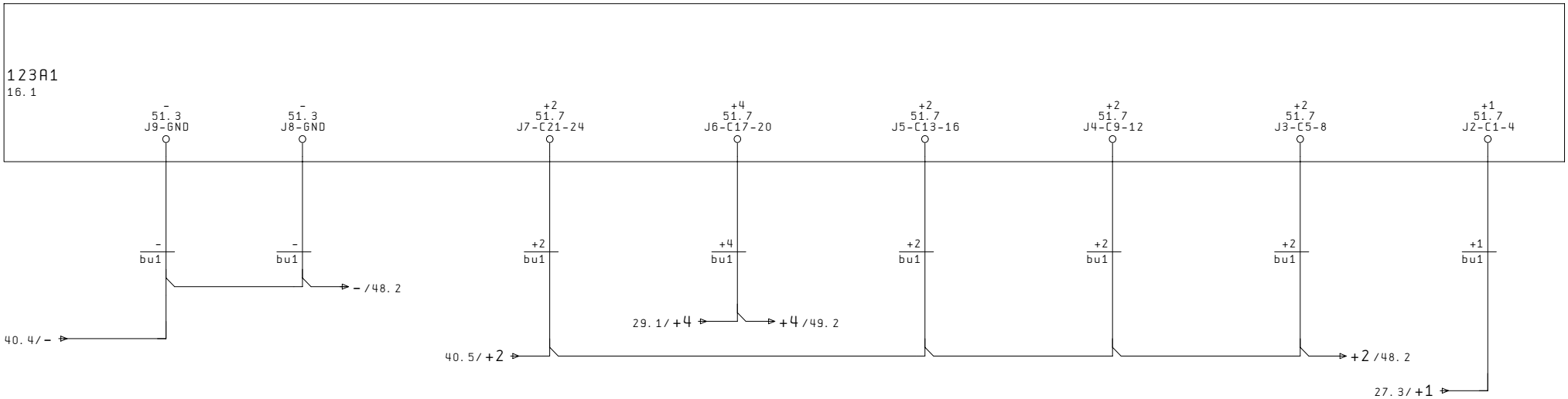

PROGETTO	INCARICATO	DATA
CREAZIONE	TL	30.Nov.2006
MODIFICA	BS	27.Lug.2010
FILE PLOT :		29.Lug.2010

INGRESSI-USCITE
INPUTS-OUTPUTS

N° DISEGNO 2633788001B
INDICE MOD.

MACCHINA : K800 T-FR2 cce

Foglio 47

Segue n. 48

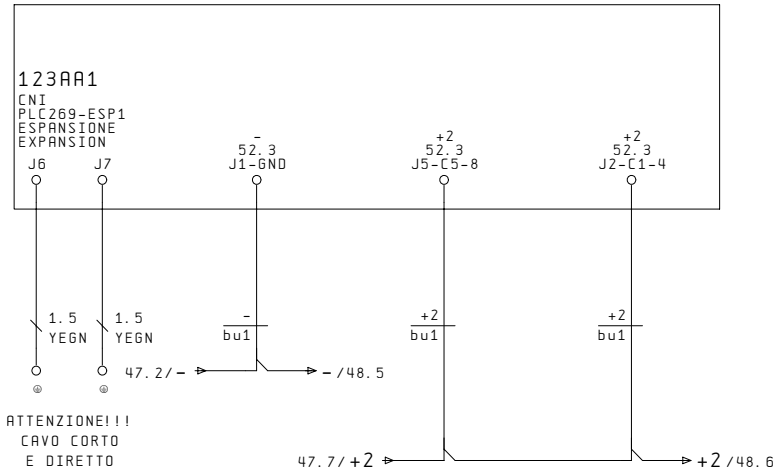

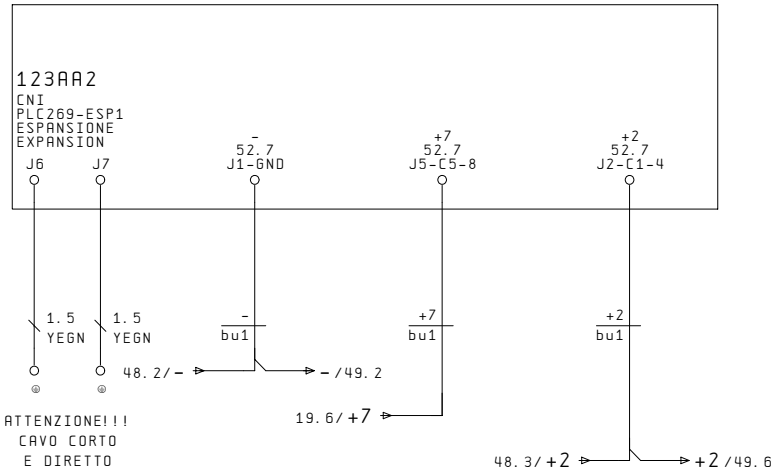

PROGETTO	INCARICATO	DATA
CREAZIONE	TL	30.Nov.2006
MODIFICA	BS	27.Lug.2010
FILE PLOT :		29.Lug.2010

INGRESSI-USCITE
INPUTS-OUTPUTS

N° DISEGNO 2633788001B
INDICE MOD.

MACCHINA : K800 T-FR2 cce

Foglio 48

Segue n. 49

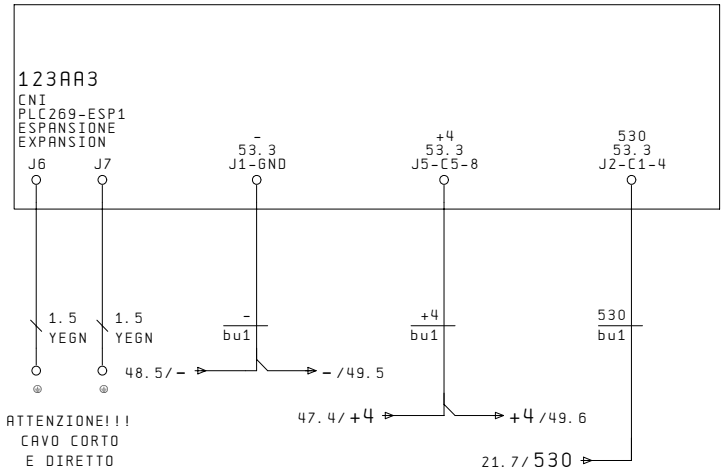

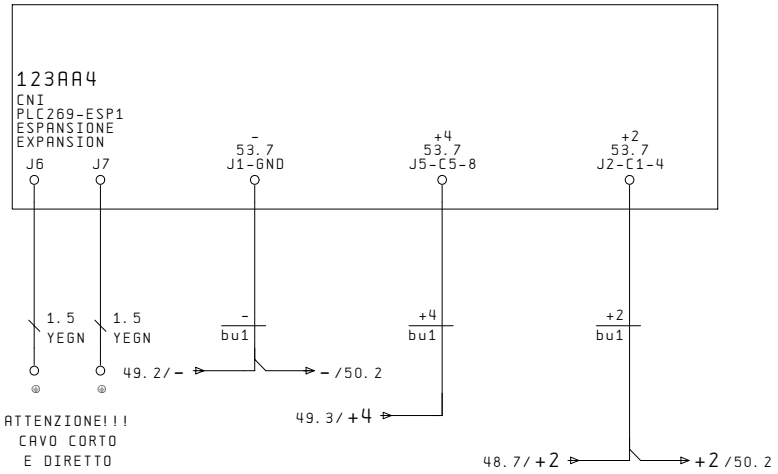

PROGETTO	INCARICATO	DATA
CREAZIONE	TL	30. Nov. 2006
MODIFICA	BS	27. Lug. 2010
FILE PLOT :		29. Lug. 2010

INGRESSI-USCITE
INPUTS-OUTPUTS

N° DISEGNO INDICE MOD.
2633788001B

MACCHINA : K800 T-FR2 cce

Foglio 49

Segue n. 50

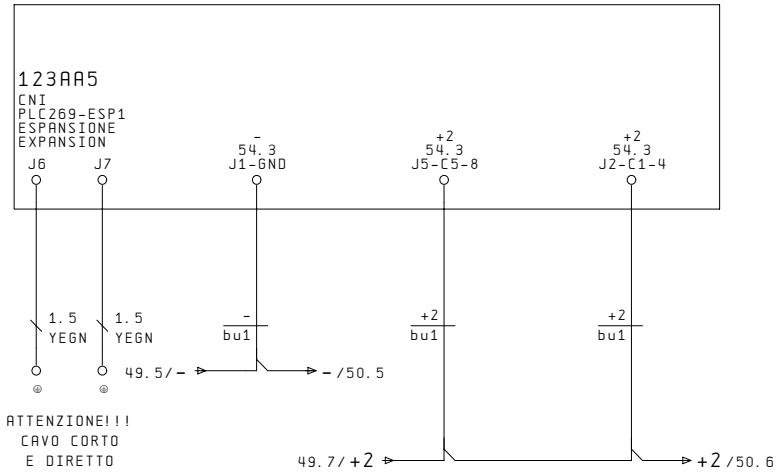

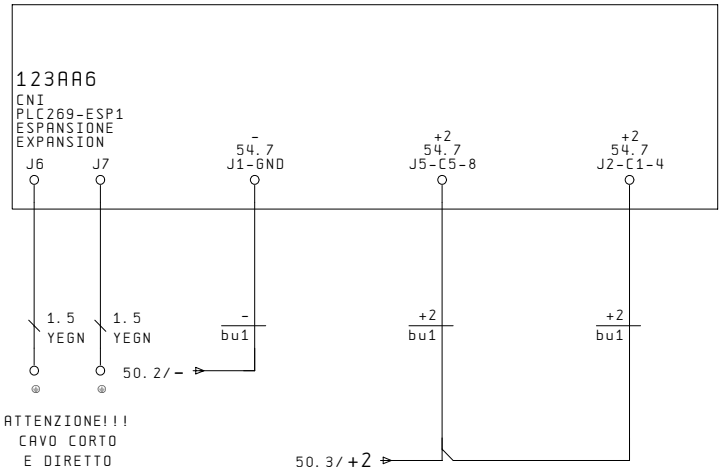

PROGETTO	INCARICATO	DATA
CREAZIONE	TL	30.Nov.2006
MODIFICA	BS	27.Lug.2010
FILE PLOT :		29.Lug.2010

INGRESSI-USCITE
INPUTS-OUTPUTS

N. DISEGNO 2633788001B
INDICE MOD.

MACCHINA : K800 T-FR2 cce

Foglio 50
Segue n. 51

INS

123A1
INPUTS

RIF.	N.	DESCR.		
47.2	-	negativo - negative	123A1: J9-GND	GND
41.1	100	I_337.1 micro_conteggio	123A1: J9-IF	IF
43.6	E52	I_004.6 rullo_traino _in_rotazione	123A1: J9-I16	I16
43.5	E50	I_004.3 protezione incollaggio_chiusa	123A1: J9-I15	I15
43.4	C53	I_004.4 rullo_colla _in_rotazione	123A1: J9-I14	I14
42.8	A52	I_016.3 inverter_in_allarme	123A1: J9-I13	I13
42.7	A51	I_016.1 motori_a_regime	123A1: J9-I12	I12
42.6	A50	I_016.2 motori_in_run	123A1: J9-I11	I11
42.5	112	I_337.11 start_cingolo	123A1: J9-I10	I10
42.4	111	I_337.10 stop_cingolo	123A1: J9-I9	I9
47.2	-	negativo - negative	123A1: J8-GND	GND
42.3	110	I_337.2 cingolo_in_moto	123A1: J8-I8	I8
42.2	108	I_337.9 cabina_bloccata	123A1: J8-I7	I7
41.8	50	I_337.8 allarme_relè _termici	123A1: J8-I6	I6
41.7	106	I_337.7 tensione_ausiliaria	123A1: J8-I5	I5
41.5	104	I_337.5 pulsanti_emergenza _azionati	123A1: J8-I4	I4
41.4	103	I_337.4 allarme_inverter	123A1: J8-I3	I3
41.3	102	I_337.3 inverter_a_regime	123A1: J8-I2	I2
41.2	101	I_337.15 inverter_in_run	123A1: J8-I1	I1

OUTS

123A1
OUTPUTS

RIF.	N.	DESCR.		
47.3	+2	comune - common	123A1: J7-C21-24	COM21-24
35.7	T8	O_116.4 esclusione_toupie (+2)*	123A1: J7-O24	O24
35.6	T7	O_116.3 inserimento_toupie (+2)*	123A1: J7-O23	O23
35.5	T6	O_116.2 lavorazione_toupie (+2)*	123A1: J7-O22	O22
35.4	T1	O_116.1 start_motore (+2)*	123A1: J7-O21	O21
47.4	+4	comune - common	123A1: J6-C17-20	COM17-20
29.6	E6	O_004.7 entrata_rullo_grande (+4)	123A1: J6-O20	O20
29.4	E3	O_004.6 rinforzo_cesoia (+4)	123A1: J6-O19	O19
29.3	E2	O_004.5 taglio_cesoia (+4)	123A1: J6-O18	O18
29.3	E1	O_004.4 rullo_traino (+4)	123A1: J6-O17	O17
47.5	+2	comune - common	123A1: J5-C13-16	COM13-16
34.6	K7	O_119.4 bordo_spesso (+2)*	123A1: J5-O16	O16
32.3	G5	O_009.2 partenza_gruppo_posteriore (+2)	123A1: J5-O15	O15
28.4	C9	O_004.20 rotazione_rullo_colla (+2)	123A1: J5-O14	O14
21.3	508	O_337.8 selezione_velocità_alta (+2)*	123A1: J5-O13	O13
47.6	+2	comune - common	123A1: J4-C9-12	COM9-12
24.6	A6	O_016.4 soffio_pulizia_pannello (+2)	123A1: J4-O12	O12
24.5	A5	O_016.3 lavorazione_posteriore (+2)	123A1: J4-O11	O11
24.5	A4	O_016.2 lavorazione_anteriore (+2)	123A1: J4-O10	O10
24.3	A1	O_016.1 start_motori (+2)	123A1: J4-O9	O9
47.7	+2	comune - common	123A1: J3-C5-8	COM5-8
21.4	509	O_337.5 segnalazione_start_cingolo (+2)*	123A1: J3-O8	O8
20.4	31	O_337.2 lampada_verde (+2)	123A1: J3-O7	O7
21.5	510	O_337.20 lubrificazione_cingolo (+2)*	123A1: J3-O6	O6
19.3	20	O_337.3 start_inverter (+2)	123A1: J3-O5	O5
47.8	+1	comune - common	123A1: J2-C1-4	COM1-4
19.5	23	O_337.11 blocco_cabina (+1)*	123A1: J2-O4	O4
26.4	C3	O_004.1 temperatura_vasca (+1)	123A1: J2-O3	O3
20.3	30	O_337.1 lampada_arancio (+1)	123A1: J2-O2	O2
19.4	22	O_337.10 arresto_libero_inverter (+1)	123A1: J2-O1	O1

123A1 SCHEDA MADRE - MAIN BOARD

(LISTA I/O K500 T-ER2)

PROGETTO	INCARICATO	DATA
CREAZIONE	TL	30. Nov. 2006
MODIFICA	BS	27. Lug. 2010
FILE PLOT :		29. Lug. 2010

INGRESSI-USCITE
INPUTS-OUTPUTS

N° DISEGNO 2633788001B
INDICE MOD.

MACCHINA : K800 T-FR2 cce

1	2	3	4	5	6	7	8

123AA1
ESPANSIONE - EXPANSION

INS
123AA1
INPUTS

RIF.	N.	DESCR.		
48.2	-	negativo - negative	123AA1: J1-GND	GND
46.2	105	I_337.6 presenza_aria	123AA1: J1-I8	I8(24)
46.1	S10	I_018.1 motori_in_moto	123AA1: J1-I7	I7(23)
44.2	K50	I_119.1 motori_predisposti	123AA1: J1-I6	I6(22)
44.1	G51	I_009.2 gruppo_posteriore fuori_linea_lavoro	123AA1: J1-I5	I5(21)
43.7	G50	I_009.1 motori_predisposti	123AA1: J1-I4	I4(20)
43.5	C54	I_004.5 selezione colla	123AA1: J1-I3	I3(19)
42.5	541	I_107.1 micro_presenza_pannello*	123AA1: J1-I2	I2(18)
			123AA1: J1-I1	I1(17)

OUTS
123AA1
OUTPUTS

48.2	+2	comune - common	123AA1: J5-C5-8	COM05-08
38.4	Q22	O_039.10 brandeggio_superiore (+2)	123AA1: J5-O8	O08(32)
38.3	Q21	O_039.9 lavorazione_2_superiore (+2)	123AA1: J5-O7	O07(31)
38.1	Q20	O_039.8 lavorazione_1_superiore (+2)	123AA1: J5-O6	O06(30)
37.5	Q14	O_039.6 inserimento_inferiore (+2)	123AA1: J5-O5	O05(29)
48.3	+2	comune - common	123AA1: J2-C1-4	COM01-04
37.4	Q13	O_039.5 copia_inferiore (+2)	123AA1: J2-O4	O04(28)
37.3	Q12	O_039.4 brandeggio_inferiore (+2)	123AA1: J2-O3	O03(27)
37.2	Q11	O_039.3 lavorazione_2_inferiore (+2)	123AA1: J2-O2	O02(26)
37.1	Q10	O_039.2 lavorazione_1_inferiore (+2)	123AA1: J2-O1	O01(25)

123AA2
ESPANSIONE - EXPANSION

INS
123AA2
INPUTS

RIF.	N.	DESCR.		
48.5	-	negativo - negative	123AA2: J1-GND	GND
45.6	Q37	I_039.8 lavorazione_1 superiore_dentro	123AA2: J1-I8	I8(32)
45.6	Q36	I_039.7 lavorazione_1 superiore_fuori	123AA2: J1-I7	I7(31)
45.5	Q35	I_039.6 motori_predisposti	123AA2: J1-I6	I6(30)
45.4	Q34	I_039.5 lavorazione_2 inferiore_dentro	123AA2: J1-I5	I5(29)
45.3	Q33	I_039.4 lavorazione_2 inferiore_fuori	123AA2: J1-I4	I4(28)
45.3	Q32	I_039.3 lavorazione_1 inferiore_dentro	123AA2: J1-I3	I3(27)
45.2	Q31	I_039.2 lavorazione_1 inferiore_fuori	123AA2: J1-I2	I2(26)
45.1	Q30	I_039.1 motori_predisposti	123AA2: J1-I1	I1(25)

OUTS
123AA2
OUTPUTS

48.6	+7	comune - common	123AA2: J5-C5-8	COM05-08
32.2	G1	O_009.1 predisposizione_motori (+7)*	123AA2: J5-O8	O08(40)
34.2	K1	O_019.1 predisposizione_motori (+7)*	123AA2: J5-O7	O07(39)
36.3	Q1	O_039.1 predisposizione_motori (+7)*	123AA2: J5-O6	O06(38)
36.5	Q3	O_039.7 predisposizione_motori (+7)*	123AA2: J5-O5	O05(37)
48.7	+2	comune - common	123AA2: J2-C1-4	COM01-04
25.4	C80	O_104.1 temperatura_prefusore (+2)*	123AA2: J2-O4	O04(36)
22.4	540	O_107.1 distanziatore (+2)*	123AA2: J2-O3	O03(35)
38.6	Q24	O_039.12 inserimento_superiore (+2)	123AA2: J2-O2	O02(34)
38.5	Q23	O_039.11 copia_superiore (+2)	123AA2: J2-O1	O01(33)

ESPANSIONE - EXPANSION

PROGETTO	INCARICATO	DATA
CREAZIONE	TL	30.Nov.2006
MODIFICA	BS	27.Lug.2010
FILE PLOT :		29.Lug.2010

INGRESSI-USCITE
INPUTS-OUTPUTS

N° DISEGNO 2633788001B
INDICE MOD.

MACCHINA : K800 T-FR2 cce

1	2	3	4	5	6	7	8

123AA3
ESPANSIONE - EXPANSION

INS
123AA3
INPUTS

RIF.	N.	DESCR.		
49.2	-	negativo - negative	123AA3: J1-GND	GND
			123AA3: J1-I8	I8(40)
46.4	611	I_003.2 fine_discesa_pressore	123AA3: J1-I7	I7(39)
46.3	610	I_003.1 fine_salita_pressore	123AA3: J1-I6	I6(38)
			123AA3: J1-I5	I5(37)
43.3	C51	I_104.3 scarico_colla*	123AA3: J1-I4	I4(36)
43.2	C50	I_104.2 livello_colla*	123AA3: J1-I3	I3(35)
45.8	Q39	I_039.10 lavorazione_2 superiore_dentro	123AA3: J1-I2	I2(34)
45.7	Q38	I_039.9 lavorazione_2 superiore_fuori	123AA3: J1-I1	I1(33)

OUTS
123AA3
OUTPUTS

RIF.	N.	DESCR.		
49.2	+4	comune - common	123AA3: J5-C5-8	COM05-08
31.4	E30	O_004.11 rotazione_rullo_traino (+4)	123AA3: J5-O8	O08(48)
30.4	E9	O_004.9 rullo_2 (+4)	123AA3: J5-O7	O07(47)
30.3	E8	O_004.8 rullo_1 (+4)	123AA3: J5-O6	O06(46)
30.3	E7	O_004.15 uscita_rullo_grande (+4)	123AA3: J5-O5	O05(45)
49.3	530	comune - common	123AA3: J2-C1-4	COM01-04
			123AA3: J2-O4	O04(44)
			123AA3: J2-O3	O03(43)
23.4	63	O_003.2 discesa_pressore (530)	123AA3: J2-O2	O02(42)
23.3	60	O_003.1 salita_pressore (530)	123AA3: J2-O1	O01(41)

123AA4
ESPANSIONE - EXPANSION

INS
123AA4
INPUTS

RIF.	N.	DESCR.		
49.5	-	negativo - negative	123AA4: J1-GND	GND
44.3	T50	I_019.2 motori_in_run*	123AA4: J1-I8	I8(48)
44.4	T51	I_019.1 motori_a_regime*	123AA4: J1-I7	I7(47)
44.5	T52	I_019.3 inverter_in_allarme*	123AA4: J1-I6	I6(46)
			123AA4: J1-I5	I5(45)
			123AA4: J1-I4	I4(44)
			123AA4: J1-I3	I3(43)
			123AA4: J1-I2	I2(42)
			123AA4: J1-I1	I1(41)

OUTS
123AA4
OUTPUTS

RIF.	N.	DESCR.		
49.6	+4	comune - common	123AA4: J5-C5-8	COM05-08
30.5	E10	O_004.10 rullo_3 (+4)*	123AA4: J5-O8	O08(56)
29.5	E5	O_004.24 blocco_copiatura_vasca (+4)*	123AA4: J5-O7	O07(55)
29.5	E4	O_004.22 inserimento_vasca_colla (+4)*	123AA4: J5-O6	O06(54)
21.1	500	O_337.4 start_cingolo (+4)	123AA4: J5-O5	O05(53)
49.7	+2	comune - common	123AA4: J2-C1-4	COM01-04
32.5	G7	O_009.6 spostamento_orizzontale (+2)*	123AA4: J2-O4	O04(52)
33.4	G11	O_009.4 lame_diritte_anteriore (+2)	123AA4: J2-O3	O03(51)
33.5	G12	O_009.5 lame_inclinate_anteriore (+2)	123AA4: J2-O2	O02(50)
33.3	G10	O_009.3 sblocco_inclinazione (+2)	123AA4: J2-O1	O01(49)

ESPANSIONE - EXPANSION

PROGETTO	INCARICATO	DATA
CREAZIONE	TL	30.Nov.2006
MODIFICA	BS	27.Lug.2010
FILE PLOT :		29.Lug.2010

INGRESSI-USCITE
INPUTS-OUTPUTS

N° DISEGNO 2633788001B
INDICE MOD.

MACCHINA : K800 T-FR2 cce

1	2	3	4	5	6	7	8

123AA5
ESPANSIONE - EXPANSION

INS
123AA5
INPUTS

RIF.	N.	DESCR.		
50.2	-	negativo - negative	123AA5: J1-GND	GND
			123AA5: J1-I8	I8(56)
			123AA5: J1-I7	I7(55)
			123AA5: J1-I6	I6(54)
			123AA5: J1-I5	I5(53)
			123AA5: J1-I4	I4(52)
			123AA5: J1-I3	I3(51)
			123AA5: J1-I2	I2(50)
			123AA5: J1-I1	I1(49)

OUTS
123AA5
OUTPUTS

50.2	+2	comune - common	123AA5: J5-C5-8	COM05-08
33.6	G13	O_009.7 lame_diritte_posteriore (+2)*	123AA5: J5-O8	O08(64)
33.7	G14	O_009.8 lame_inclinate_posteriore (+2)*	123AA5: J5-O7	O07(63)
25.6	C81	O_104.2 erogazione_colla (+2)*	123AA5: J5-O6	O06(62)
34.5	K6	O_119.2 inserimento_gruppo (+2)*	123AA5: J5-O5	O05(61)
50.3	+2	comune - common	123AA5: J2-C1-4	COM01-04
39.3	R3	O_015.2 soffio_aria (+2)*	123AA5: J2-O4	O04(60)
39.4	R4	O_015.4 selezione_raggio (+2)*	123AA5: J2-O3	O03(59)
39.2	R1	O_015.3 inserimento_utensile _inferiore (+2)*	123AA5: J2-O2	O02(58)
39.3	R2	O_015.1 inserimento_utensile _superiore (+2)*	123AA5: J2-O1	O01(57)

123AA6
ESPANSIONE - EXPANSION

INS
123AA6
INPUTS

RIF.	N.	DESCR.		
50.5	-	negativo - negative	123AA6: J1-GND	GND
			123AA6: J1-I8	I8(64)
			123AA6: J1-I7	I7(63)
			123AA6: J1-I6	I6(62)
			123AA6: J1-I5	I5(61)
			123AA6: J1-I4	I4(60)
			123AA6: J1-I3	I3(59)
			123AA6: J1-I2	I2(58)
			123AA6: J1-I1	I1(57)

OUTS
123AA6
OUTPUTS

50.6	+2	comune - common	123AA6: J5-C5-8	COM05-08
37.6	Q15	O_039.14 depressione_inferiore (+2)*	123AA6: J5-O8	O08(72)
37.7	Q16	O_039.13 selezione_bordo_spesso (+2)*	123AA6: J5-O7	O07(71)
24.7	870	O_016.5 guida_in_entrata_indietro (+2)*	123AA6: J5-O6	O06(70)
39.5	R11	O_115.2 inserimento_utensile _inferiore (+2)*	123AA6: J5-O5	O05(69)
50.7	+2	comune - common	123AA6: J2-C1-4	COM01-04
39.6	R12	O_115.1 inserimento_utensile_superiore (+2)*	123AA6: J2-O4	O04(68)
39.7	R13	O_115.3 soffio_aria (+2)*	123AA6: J2-O3	O03(67)
40.3	S1	O_018.1 start_motori (+2)*	123AA6: J2-O2	O02(66)
34.4	K5	O_119.3 esclusione_gruppo (+2)*	123AA6: J2-O1	O01(65)

ESPANSIONE - EXPANSION

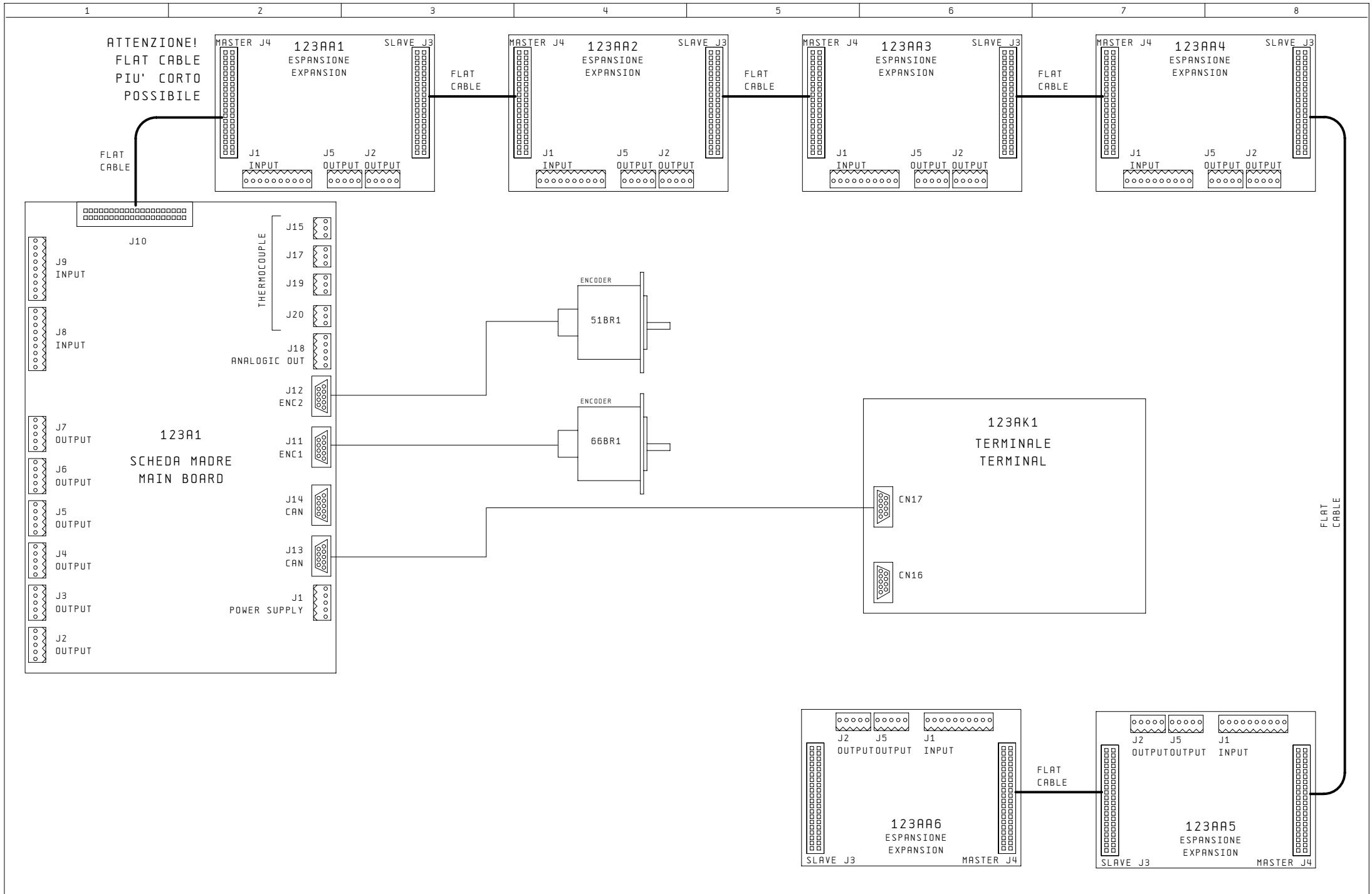

PROGETTO	INCARICATO	DATA
CREAZIONE	TL	30. Nov. 2006
MODIFICA	BS	27. Lug. 2010
FILE PLOT :		29. Lug. 2010

TOPOGRAFICO PLC
PLC TOPOGRAPHICAL

N° DISEGNO 2633788001B
INDICE MOD.

MACCHINA : K800 T-FR2 cce

Foglio 55
Segue n. 56

TABELLA PARAMETRI INVERTER
INVERTER PARAMETERS TABLE

22U1 - ATV31 v1.7

NOTA:
prima di una programmazione completa impostare il parametro FCS=InI (premere enter x 2 sec)

* SEt-

ACC	3 s
dEC	2,5 s
TA1	50 %
TA2	15 %
TA3	10 %
TA4	10 %
LSP	200 Hz
HSP	200 Hz
ItH	**1,5 In A
UFr	0 %
tdCI	2 s
SdCI	**0,7 In A
tdC2	0 s
SdC2	**0,5 In A
JPF	0 Hz
JF2	0 Hz
CLI	**1,5 In A
tLS	0 s
Ftd	50 Hz
ttd	100 %
Ctd	**In A
SdS	60
SFr	4 kHz

drC-

bFr	50 Hz
UnS	220 V
FrS	200 Hz
nCr	**0,9 In A
nSP	11800 RPM
COS	0,81
rSC	NO
tUn	NO
tUS	TAB
UFt	L
nrd	YES
SFr	4 kHz
tFr	200 Hz
SrF	NO
SCS	NO
CFG	STD
FCS	NO

I-O-

tCC	2 C
tCt	LEL
rrS	LI2
CrL3	/ mA
CrH3	/ mA
AOIt	0 A
dO	RUN
rI	FLT
r2	SRA
SCS	NO
CFG	STD
FCS	NO

Ctl-

LAC	L1
FrI	AI1
Fr2	NO
LCC	NO
rFC	FR1
PSt	YES
SCS	NO
CFG	STD
FCS	NO

FUn-

rPC-	rPt	CUS
	TA1	50 %
	TA2	15 %
	TA3	10 %
	TA4	10 %
	INR	01
	ACC	3 s
	dEC	2,5 s
	rPS	NO
	Frt	0 Hz
	brA	NO
StC-	Stt	RNP
	FSt	NO
	dCI	NO
	nSt	LI3
AdC-	AdC	YES
	tdCI	2 s
	SdCI	**0,7 In A
	tdC2	0 s
	SdC2	**0,5 In A
SAI-	SA2	NO
	SA3	NO
PSS-	PS2	NO
	PS4	NO
	PS8	NO
	PS16	NO
JOG-	JOG	NO
PI-	PIF	NO
SCS		NO
CFG		STD
FCS		NO

Flt-

Atr	NO
rSF	NO
FLr	NO
EtF	NO
EPL	RNP
OPL	OAC
OHL	RNP
OLL	RNP
SLL	RNP
COL	RNP
tnL	YES
LFL	NO
LFF	10 Hz
drn	NO
StP	RNP
InH	NO
rPr	NO

CON-

Add	/
tbr	/
tFO	/
ttO	/ s
AdCO	/
bdCO	/
ERCO	0
FLO	NO

* SEt-
impostare i dati del menu SEt- alla fine della programmazione

**
In = 8 (ATV31HU15M2355 1.5kW)
In = 11 (ATV31HU22M2355 2.2kW)
In = 6.9 (ATV31HU11M2355 1.1kW)

PROGETTO	INCARICATO	DATA
CREAZIONE	TL	30. Nov. 2006
MODIFICA	BS	27. Lug. 2010
FILE PLOT :		29. Lug. 2010

TABELLA PARAMETRI
PARAMETERS TABLE

N° DISEGNO 2633788001B
INDICE MOD.
MACCHINA : K800 T-FR2 cce

A1U1 - ATV31H22M2 v1.7 2,2 KW (2PHASE)

TABELLA PARAMETRI INVERTER
INVERTER PARAMETERS TABLE

NOTA:
prima di una programmazione completa impostare il parametro FCS=InI (premere enter x 2 sec)

* SEt-	
ACC	8 s
dEC	5 s
LSP	150 Hz
HSP	150 Hz
ItH	16.5 A
UFr	0 %
tdCI	2 s
SdCI	7,7 A
tdC2	0 s
SdC2	5,5 A
JPF	0 Hz
JF2	0 Hz
CLI	16,5 A
tLS	0 s
Ftd	50 Hz
ttd	100 %
Ctd	11 A
SdS	60
SFr	4 kHz

drC-	
bFr	50 Hz
UnS	220 V
FrS	150 Hz
nCr	16,5 A
nSP	8800 RPM
COS	0,81
rSC	NO
tUn	NO
tUS	TAB
UFt	L
nrd	YES
SFr	4 kHz
tFr	150 Hz
SrF	NO
SCS	NO
CFG	STD
FCS	NO

I-O-	
tCC	2 C
tCt	TRN
rrS	LI2
CrL3	/ mA
CrH3	/ mA
AOIt	0 A
dO	RUN
rI	FLT
r2	SRA
SCS	NO
CFG	STD
FCS	NO

Ctl-	
LAC	L1
FrI	AI1
Fr2	NO
LCC	NO
rFC	FR1
PSt	YES
SCS	NO
CFG	STD
FCS	NO

FUn-		
rPC-	rPt	LIn
	INR	01
	ACC	8 s
	dEC	5 s
	rPS	NO
	Frt	0 Hz
	brA	NO
StC-	Stt	RNP
	FSt	NO
	dCI	NO
	nSt	NO
AdC-	AdC	YES
	tdCI	2 s
	SdCI	7,7 A
	tdC2	0 s
	SdC2	5,5 A
SAI-	SA2	NO
	SA3	NO
PSS-	PS2	NO
	PS4	NO
	PS8	NO
	PS16	NO
JOG-	JOG	NO
PI-	PIF	NO
SCS		NO
CFG		STD
FCS		NO

Flt-	
Atr	NO
rSF	NO
FLr	NO
EtF	NO
EPL	RNP
OPL	NO
OHL	RNP
OLL	RNP
SLL	RNP
COL	RNP
tnL	YES
LFL	NO
LFF	10 Hz
drn	NO
StP	RNP
InH	NO
rPr	NO

CON-	
Add	/
tbr	/
tFO	/
ttO	/ s
AdCO	/
bdCO	/
ERCO	0
FLO	NO

* SEt-
impostare i dati del menu SEt- alla fine della programmazione

T1U1 - ATV31H 1,1/1,5 KW (2PHASE)

TABELLA PARAMETRI INVERTER
INVERTER PARAMETERS TABLE

NOTA:
prima di una programmazione completa impostare il parametro FCS=InI (premere enter x 2 sec)

* SEt-

ACC	2 s
dEC	2,4 s
LSP	200 Hz
HSP	200 Hz
ItH	4 A
UFr	0 %
tdCI	2 s
SdCI	4 A
tdC2	0 s
SdC2	4 A
JPF	0 Hz
JF2	0 Hz
CLI	6 A
tLS	0 s
Ftd	50 Hz
ttd	100 %
Ctd	8 A
SdS	60
SFr	4 kHz

drC-

bFr	50 Hz
UnS	220 V
FrS	200 Hz
nCr	4 A
nSP	11800 RPM
COS	0,81
rSC	NO
tUn	NO
tUS	TAB
UFt	L
nrd	YES
SFr	4 kHz
tFr	200 Hz
SrF	NO
SCS	NO
CFG	STD
FCS	NO

I-O-

tCC	2 C
tCt	TRN
rrS	LI2
CrL3	/ mA
CrH3	/ mA
AOIt	0 A
dO	RUN
rI	FLT
r2	SRA
SCS	NO
CFG	STD
FCS	NO

Ctl-

LAC	L1
FrI	AI1
Fr2	NO
LCC	NO
rFC	FR1
PSt	YES
SCS	NO
CFG	STD
FCS	NO

FUn-

rPC-	rPt	LIn
	INR	01
	ACC	2 s
	dEC	2,4 s
	rPS	NO
	Frt	0 Hz
	brA	NO
StC-	Stt	RNP
	FSt	NO
	dCI	NO
	nSt	NO
AdC-	AdC	YES
	tdCI	2 s
	SdCI	4 A
	tdC2	0 s
	SdC2	4 A
SAI-	SA2	NO
	SA3	NO
PSS-	PS2	NO
	PS4	NO
	PS8	NO
	PS16	NO
JOG-	JOG	NO
PI-	PIF	NO
SCS		NO
CFG		STD
FCS		NO

Flt-

Atr	NO
rSF	NO
FLr	NO
EtF	NO
EPL	RNP
OPL	NO
OHL	RNP
OLL	RNP
SLL	RNP
COL	RNP
tnL	YES
LFL	NO
LFF	10 Hz
drn	NO
StP	RNP
InH	NO
rPr	NO

CON-

Add	/
tbr	/
tFO	/
ttO	/ s
AdCO	/
bdCO	/
ERCO	0
FLO	NO

* SEt-
impostare i dati del menu SEt- alla fine della programmazione

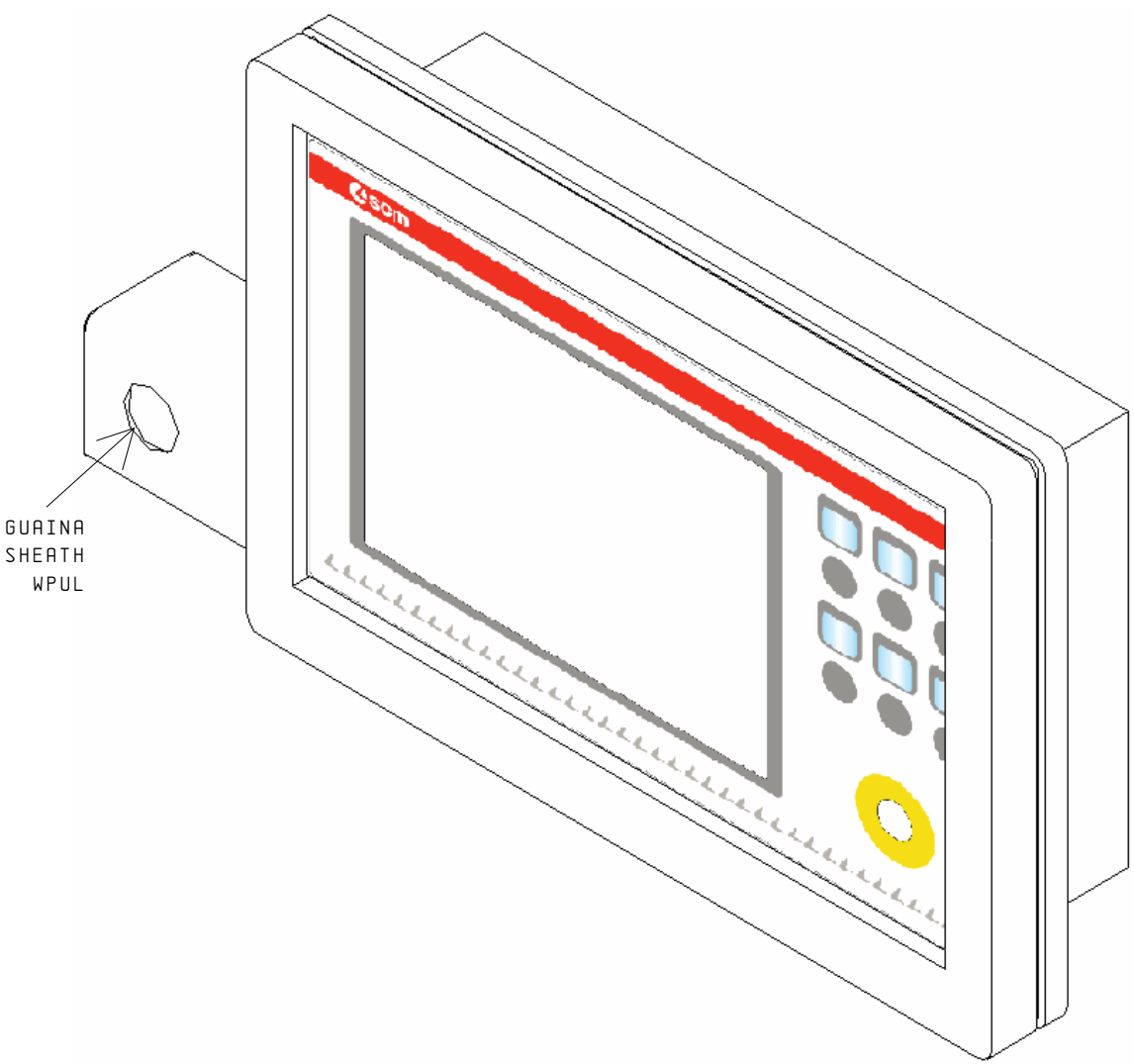

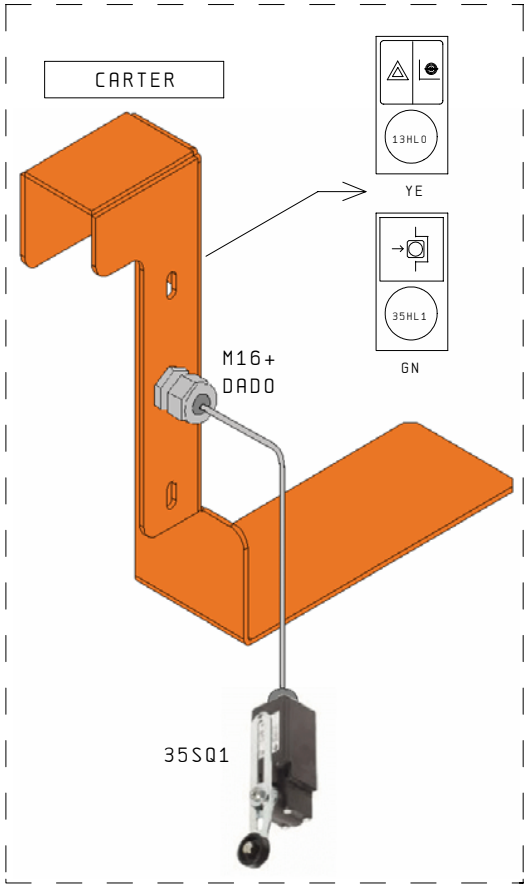

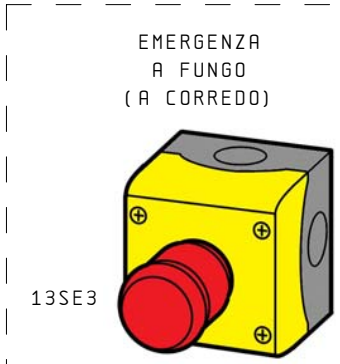

F1FILI	PIGNA
F2FILI	

PROGETTO	INCARICATO	DATA
CREAZIONE	TL	30. Nov. 2006
MODIFICA	BS	27. Lug. 2010
FILE PLOT :		29. Lug. 2010

PULSANTIERA
PUSH-BUTTON PANEL

N° DISEGNO 2633788001B
INDICE MOD.

MACCHINA : K800 T-FR2 cce

Foglio 59
Segue n. 60

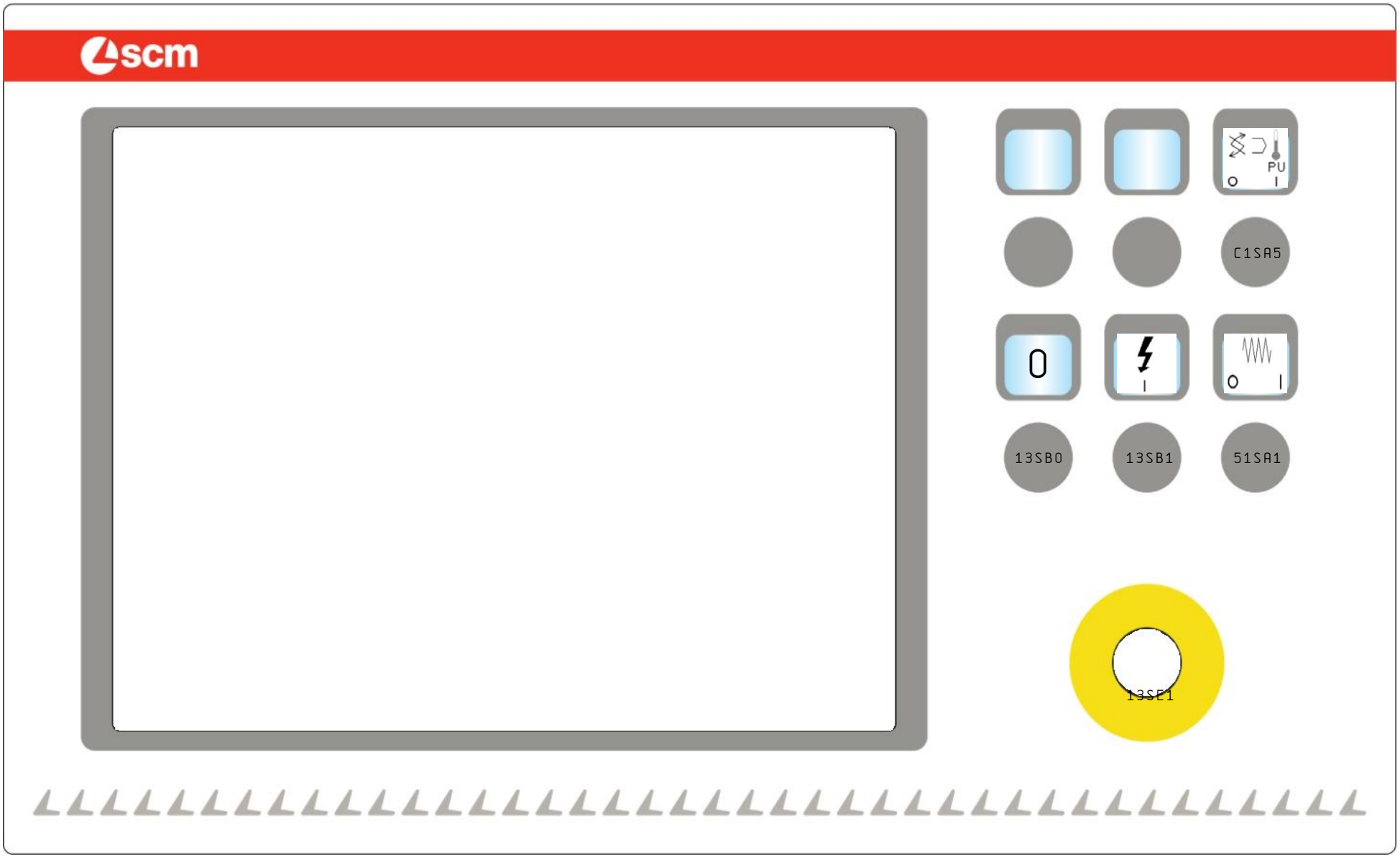

PROGETTO	INCARICATO	DATA
CREAZIONE	TL	30. Nov. 2006
MODIFICA	BS	27. Lug. 2010
FILE PLOT :		29. Lug. 2010

PULSANTIERA
PUSH-BUTTON PANEL

N° DISEGNO 2633788001B
INDICE MOD.

MACCHINA : K800 T-FR2 cce

Foglio 60

Segue n. 61

CAVO DI TERRA PE PER PORTA ARMADIO L=1500mm
CON OCCHIELLO ADEGUATO ALLA VITE
COLLEGATO ALLA PIASTRA MA NON ALLA PORTA.
USCITA CAVO DAL LATO DEL PERNO FILETTATO DELLA PORTA

MODULO 2 cod. 2777020245E (2400)

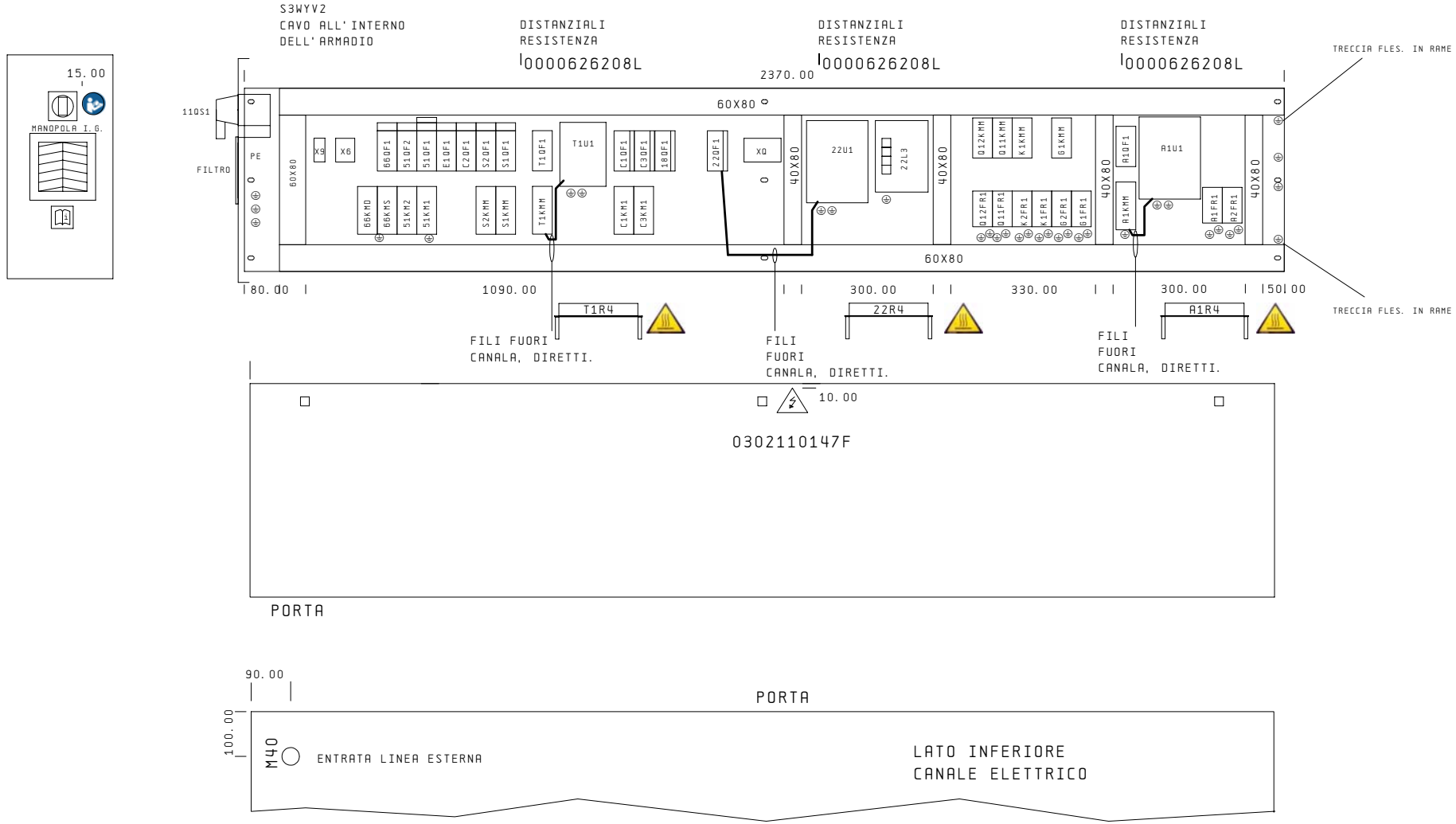

VARIE ☐ CARPENTERIE ☐

PROGETTO	INCARICATO	DATA
CREAZIONE	TL	30. Nov. 2006
MODIFICA	BS	27. Lug. 2010
FILE PLOT :		29. Lug. 2010

TOPOGRAFICO
TOPOGRAPHICAL

N° DISEGNO 2633788001B INDICE MOD.

MACCHINA : K800 T-FR2 cce

Foglio 61

Segue n. 62

CAVO DI TERRA PE PER PORTA ARMADIO L=1500mm
CON OCCHIELLO ADEGUATO ALLA VITE
COLLEGATO ALLA PIASTRA MA NON ALLA PORTA.
USCITA CAVO DAL LATO DEL PERNO FILETTATO DELLA PORTA

MODULO 1 cod. 2777120021A (2370)

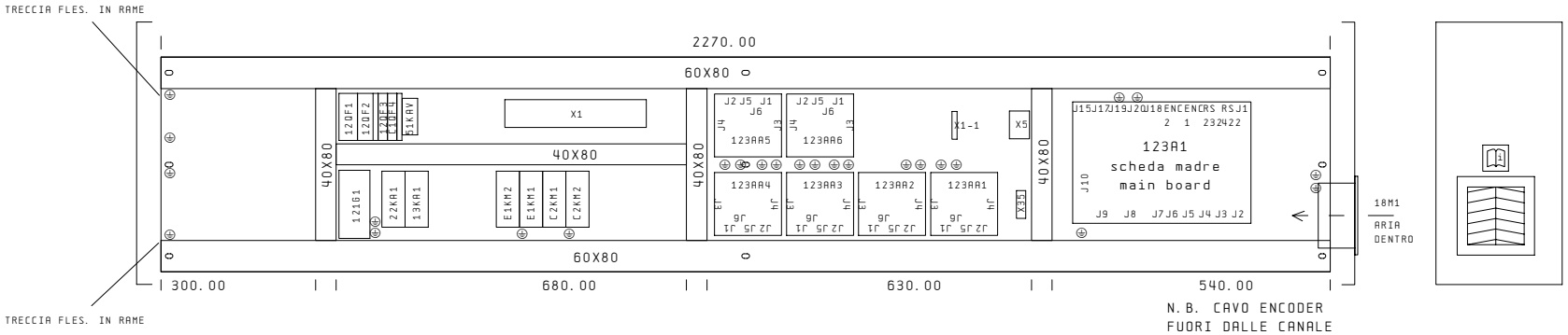

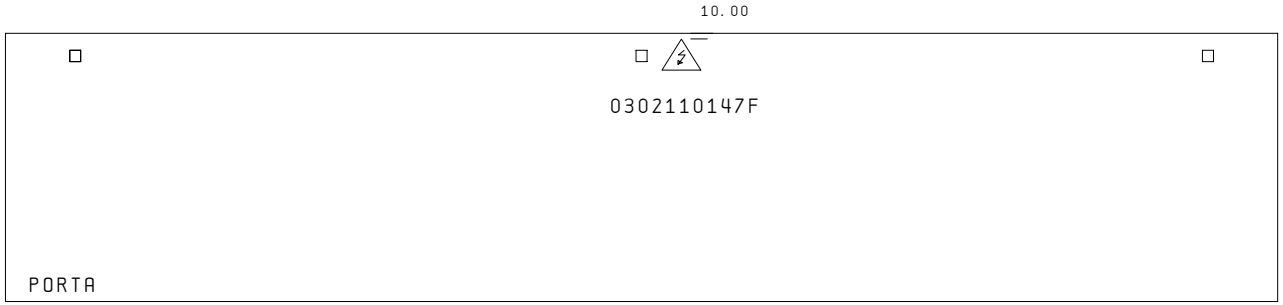

PROGETTO	INCARICATO	DATA
CREAZIONE	TL	30. Nov. 2006
MODIFICA	BS	27. Lug. 2010
FILE PLOT :		29. Lug. 2010

TOPOGRAFICO K800 T-ER2
TOPOGRAPHICAL

N° DISEGNO 2633788001B
INDICE MOD.

MACCHINA : K800 T-FR2 cce

1	2	3	4	5	6	7	8

I. G.

MODULO 2	MODULO 1

PROGETTO	INCARICATO	DATA
CREAZIONE	TL	30. Nov. 2006
MODIFICA	BS	27. Lug. 2010
FILE PLOT :		29. Lug. 2010

TOPOGRAFICO
TOPOGRAPHICAL

N° DISEGNO INDICE MOD.
2633788001B

MACCHINA : K800 T-FR2 cce

1	2	3	4	5	6	7	8

Pagina / Montante		17.5	17.2	17.2	17.2	20.3	20.4	29.1	17.6	29.1	17.7	19.7	19.8	21.5	22.4	24.5	24.5	24.6	24.7	25.6	29.3	29.3	29.4	29.5	29.5	29.6
Morsetto doppio (Livello 2, Livello 1)	Entrata – Provenienza	13KA1	A9SQ1	12QF2	13SE1	123A1	123A1	123A1	X1 13KA1		X1	22KA1		123A1	123AA2	123A1	123A1	123A1	123AA6	123AA5	123A1	123A1	123A1	123AA4	123AA4	123A1
	Connessione	A1	22	2	11	J2-02	J3-07	J6-C17-20	+2 2		+2	66		J3-06	J2-03	J4-010	J4-011	J4-012	J5-06	J5-06	J6-017	J6-018	J6-019	J5-06	J5-07	J6-020
Definizione Cavo	Tipo cavo																									
A9WSQ1	5G2.5		2																							

Lista Collegamento X1																										
	Numero Cavo	15 bu1		+1 bu2.5	12 bu2.5	30 bu1	31 bu1	+4 bu1	+2 bu2.5			25 bu1		510 bu1	540 bu1	A4 bu1	A5 bu1	A6 bu1	870 bu1	C81 bu1	E1 bu1	E2 bu1	E3 bu1	E4 bu1	E5 bu1	E6 bu1
	Ponti									●—●		●—●														
	Morsetto numero	15	11	+1	12	30	31	+4	+2	+2	+2	25	25	510	540	A4	A5	A6	870	C81	E1	E2	E3	E4	E5	E6
	Livello	1	1	1	1	1	1	1	1	1	1	1	1	1	1	1	1	1	1	1	1	1	1	1	1	1
Definizione Cavo	Tipo cavo																									
13WSE3	5G2.5		1		2																					
34WSQ3	10G1.5			1								7														
WLAMP	4*1					1	2																			
E3WSQ15	4*1							2		1																
13WYV0	2*0.5										WH															
34WSQ4	10G1.5												7													
51WYV2	2*0.5													WH												
51WYV21	2*0.5														WH											
A3WYV1	2*0.5															WH										
A3WYV2	2*0.5																WH									
A3WYV3	3G1																	1								
81WYV1	2*0.5																		WH							
E3WYV1	2*0.5																				WH					
E3WYV2	2*0.5																					WH				
E3WYV3	2*0.5																						WH			
E3WYV4	2*0.5																							WH		
E3WYV5	2*0.5																								WH	
E3WYV6	2*0.5																									WH
Morsetto semplice 2 vie - 3 vie (Livello 0)	Connessione	21	11	31	12	X1	X1	22	X1	21	1	A1	A1	1	1	1	1	1	1	6	1	1	1	1	1	1
	Uscita – Destinaz.	13SBO	13SE3	34SQ3	13SE3	13HLO	35HL1	E3SQ15	13SB1	E3SQ15	13YVO	34SQ3	34SQ4	51YV2	51YV21	A3YV1	A3YV2	A3YV3	81YV1	C3XE2	E3YV1	E3YV2	E3YV3	E3YV4	E3YV5	E3YV6

WUP80_7

PROGETTO	INCARICATO	DATA
CREAZIONE	TL	30. Nov. 2006
MODIFICA	BS	27. Lug. 2010
FILE PLOT :		29. Lug. 2010

X1

N° DISEGNO 2633788001B INDICE MOD.

MACCHINA : K800 T-FR2 cce

1	2	3	4	5	6	7	8

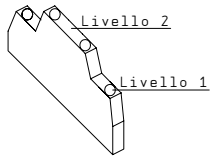

Morsetto doppio

Pagina / Montante		30.3	30.3	30.4	30.5	32.3	32.4	32.5	34.4	33.3	33.4	33.5	33.6	33.7	35.5	35.6	35.7	34.5	34.6	39.2	39.3	39.3	39.4	39.5	39.6	39.7	16.2	16.7	18.1
Entrata	Provenienza	123AA3	123AA3	123AA3	123AA4	123A1	G1KMM	123AA4	123AA6	123AA4	123AA4	123AA4	123AA5	123AA5	123A1	123A1	123A1	123AA5	123A1	123AA5	123AA5	123AA5	123AA5	123AA6	123AA6	123AA6	12QF3		66QF1
	Connessione	J5-05	J5-06	J5-07	J5-08	J5-015	54	J2-04	J2-01	J2-01	J2-03	J2-02	J5-08	J5-07	J7-022	J7-023	J7-024	J5-05	J5-016	J2-02	J2-01	J2-04	J2-03	J5-05	J2-04	J2-03	2		21
Definizione Cavo	Tipo cavo																												
Numero Cavo		E7 bu1	E8 bu1	E9 bu1	E10 bu1	G5 bu1	G6 bu1	G7 bu1	K5 bu1	G10 bu1	G11 bu1	G12 bu1	G13 bu1	G14 bu1	T6 bu1	T7 bu1	T8 bu1	K6 bu1	K7 bu1	R1 bu1	R2 bu1	R3 bu1	R4 bu1	R11 bu1	R12 bu1	R13 bu1	+11 bu2.5		+11 bu1
Ponti																													
Morsetto numero		E7	E8	E9	E10	G5	G6	G7	K5	G10	G11	G12	G13	G14	T6	T7	T8	K6	K7	R1	R2	R3	R4	R11	R12	R13	+11	+11	+11
Livello		1	1	1	1	1	1	1	1	1	1	1	1	1	1	1	1	1	1	1	1	1	1	1	1	1	1	1	1

Lista Collegamento X1

Definizione Cavo	Tipo cavo	E7	E8	E9	E10	G5	G6	G7	K5	G10	G11	G12	G13	G14	T6	T7	T8	K6	K7	R1	R2	R3	R4	R11	R12	R13	+11	+11	+11
E3WYV7	2*0.5	WH																											
E3WYV8	2*0.5		WH																										
E3WYV9	2*0.5			WH																									
E3WYV10	2*0.5				WH																								
G3WY1	cav_25P					BN	WH	GY		PK	WHRD	GN	BNBU	YE															
K3WYV1b	2*0.5								WH																				
T3WYV1	2*0.5														WH														
T3WYV3a	2*0.5															WH													
T3WYV3b	2*0.5																WH												
K3WYV1a	2*0.5																	WH											
K3WYV2	2*0.5																		WH										
R3WYV3	2*0.5																			WH									
R3WYV4	2*0.5																				WH								
R3WYV5	2*0.5																					WH							
R3WYV6	2*0.5																						WH						
R4WYV3	2*0.5																							WH					
R4WYV4	2*0.5																								WH				
R4WYV5	2*0.5																									WH			

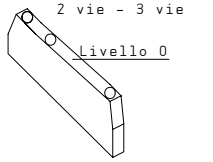

Morsetto semplice
2 vie - 3 vie

Uscita	Connessione	1	1	1	1	2	1	5	1	6	23	3	22	4	1	1	1	1	1	1	1	1	1	1	1	1	J1-24W	J1-24W	
	Destinaz.	E3YV7	E3YV8	E3YV9	E3YV10	G3Y1	G3Y1	G3Y1	K3YV1b	G3Y1	G3Y1	G3Y1	G3Y1	G3Y1	T3YV1	T3YV3a	T3YV3b	K3YV1a	K3YV2	R3YV3	R3YV4	R3YV5	R3YV6	R4YV3	R4YV4	R4YV5	123A1	123AK1	

WUP80_7

PROGETTO	INCARICATO	DATA
CREAZIONE	TL	30. Nov. 2006
MODIFICA	BS	27. Lug. 2010
FILE PLOT :		29. Lug. 2010

X1

N. DISEGNO 2633788001B
INDICE MOD.

MACCHINA : K800 T-FR2 cce

1	2	3	4	5	6	7	8

Morsetto doppio	Pagina / Montante	41.5	42.1	42.5	43.1	43.5	44.1	42.4	21.4	17.5	17.2	17.2	17.4	19.6	19.6	19.6	16.2	16.7	19.7	17.7	19.8	20.5	21.5	22.4	24.5	24.5	24.6	24.7	25.7	29.3	29.3	29.4
Livello 2 / Livello 1	Entrata – Provenienza						X0	123A1	123A1	13KA1	34SQ4	34SQ3	13KA1	22KA1	34SQ3	34SQ4	121G1	X1	X1	X1	X1										X9	X1-1
	Connessione						+11	J9-19	J3-08	3	32	32	1	58	22	22	-	-	-	-	-										-	-
Definizione Cavo	Tipo cavo																															
34WSQ4	10G1.5										2					4																
34WSQ3	10G1.5											2			4																	
Lista Collegamento X1	Numero Cavo						+11 bu1	111 bu1	509 bu1	14 bu1			13 bu2.5	24 bu1			- bu2.5													- bu1	- bu1
	Ponti	●	●	●	●	●	●										●	●	●	●	●	●	●	●	●	●	●	●	●	●	●	●
	Morsetto numero	+11	+11	+11	+11	+11	+11	111	509	14	10	10A	13	24	+7A	+7	-	-	-	-	-	-	-	-	-	-	-	-	-	-	-	-
	Livello	1	1	1	1	1	1	1	1	2	2	2	2	2	2	2	2	2	2	2	2	2	2	2	2	2	2	2	2	2	2	2
Definizione Cavo	Tipo cavo																															
13WSE3	5G2.5	3																														
34WSQ3	10G1.5		5											3					8													
51WSQ22	2*1			1																												
E3WSQ15	4*1					3																										
G3WSQ5	2*1						1																									
A9WSQ1	5G2.5										1																					
34WSQ4	10G1.5											1			3						8											
13WYV0	2*0.5																			BN												
WLAMP	4*1																					3										
51WYV2	2*0.5																						BN									
51WYV21	2*0.5																							BN								
A3WYV1	2*0.5																								BN							
A3WYV2	2*0.5																									BN						
A3WYV3	3G1																										2					
81WYV1	2*0.5																											BN				
E3WYV1	2*0.5																													BN		
E3WYV2	2*0.5																														BN	
E3WYV3	2*0.5																															BN
Morsetto semplice 2 vie - 3 vie / Livello 0	Connessione	+11 23	11		2	11	13	52	X1	22	21	31	13	21	21	J5-E5-B	J1-GND	J1-GND	A2	2	A2	X2	2	2	2	2	2	2	7	2	2	2
	Uscita – Destinaz.	X35 13SE3	34SQ3	51SQ22	C3XE2	E3SQ15	G3SQ5	51SA1	51SA1	13SBO	A9SQ1	34SQ4	13SB1	34SQ3	34SQ4	123AA2	123A1	123AK1	34SQ3	13YV0	34SQ4	35HL1	51YV2	51YV21	A3YV1	A3YV2	A3YV3	81YV1	C3XE2	E3YV1	E3YV2	E3YV3

WUP80_7

PROGETTO	INCARICATO	DATA
CREAZIONE	TL	30. Nov. 2006
MODIFICA	BS	27. Lug. 2010
FILE PLOT :		29. Lug. 2010

X1

N. DISEGNO 2633788001B

INDICE MOD.

MACCHINA : K800 T-FR2 cce

1	2	3	4	5	6	7	8

Pagina / Montante		29.5	29.5	29.6	30.3	30.3	30.4	30.5	32.3	32.4	34.4	35.5	35.6	35.7	34.5	34.6	39.2	39.3	39.3	39.4
Morsetto doppio (Livello 2, Livello 1)	Entrata – Provenienza										X1	X1		X1	X1	X1	X1			
	Connessione										-	-		-	-	-	-			
Definizione Cavo	Tipo cavo																			
Lista Collegamento X1	Numero Cavo																			
	Ponti	●	●	●	●	●	●	●	●	●	●	●	●	●	●	●	●	●	●	●
	Morsetto numero	-	-	-	-	-	-	-	-	-	-	-	-	-	-	-	-	-	-	-
	Livello	2	2	2	2	2	2	2	2	2	2	2	2	2	2	2	2	2	2	2
Definizione Cavo	Tipo cavo																			
E3WYV4	2*0.5	BN																		
E3WYV5	2*0.5		BN																	
E3WYV6	2*0.5			BN																
E3WYV7	2*0.5				BN															
E3WYV8	2*0.5					BN														
E3WYV9	2*0.5						BN													
E3WYV10	2*0.5							BN												
G3WY1	cav_25P								BNRD	WHBK										
K3WYV1b	2*0.5										BN									
T3WYV1	2*0.5											BN								
T3WYV3a	2*0.5												BN							
T3WYV3b	2*0.5													BN						
K3WYV1a	2*0.5														BN					
K3WYV2	2*0.5															BN				
R3WYV3	2*0.5																BN			
R3WYV4	2*0.5																	BN		
R3WYV5	2*0.5																		BN	
R3WYV6	2*0.5																			BN
Morsetto semplice 2 vie - 3 vie (Livello 0)	Connessione	2	2	2	2	2	2	2	24	25	2	2	2	2	2	2	2	2	2	2
	Uscita – Destinaz.	E3YV4	E3YV5	E3YV6	E3YV7	E3YV8	E3YV9	E3YV10	G3Y1	G3Y1	K3YV1b	T3YV1	T3YV3a	T3YV3b	K3YV1a	K3YV2	R3YV3	R3YV4	R3YV5	R3YV6

WUP80_7

PROGETTO	INCARICATO	DATA
CREAZIONE	TL	30.Nov.2006
MODIFICA	BS	27.Lug.2010
FILE PLOT :		29.Lug.2010

X1

N° DISEGNO 2633788001B INDICE MOD.

MACCHINA : K800 T-FR2 cce

1	2	3	4	5	6	7	8

Pagina / Montante		39.5	39.6	39.7	40.4	40.4	42.1	42.2	41.5	41.5	42.2	42.5	43.2	43.5	44.1	42.5	43.3	43.5	21.1	21.1
Morsetto doppio (Livello 2, Livello 1)	Entrata – Provenienza			X1	S1KMM	X1	34SQ3	123A1		123A1	34SQ4	123AA1	123AA3	123A1	123AA1	123A1	123AA3	123AA1	123AA4	51KAV
	Connessione			-	14	-	12	J8-17		J8-14	12	J1-12	J1-13	J9-115	J1-15	J9-110	J1-14	J1-13	J5-05	21
Definizione Cavo	Tipo cavo																			
34WSQ3	10G1.5						6													
34WSQ4	10G1.5										6									
Lista Collegamento X1	Numero Cavo				S4 bu1			108 bu1		104 bu1		541 bu1	C50 bu1	E50 bu1	G51 bu1	112 bu1	C51 bu1	C54 bu1	500 bu1	503 bu1
	Ponti	●	●	●					●	●										
	Morsetto numero	-	-	-	S4	-	107A	108	104	104	107	541	C50	E50	G51	112	C51	C54	500	503
	Livello	2	2	2	2	2	2	2	2	2	2	2	2	2	2	2	2	2	2	2
Definizione Cavo	Tipo cavo																			
R4WYV3	2*0.5	BN																		
R4WYV4	2*0.5		BN																	
R4WYV5	2*0.5			BN																
S3WYV2	2*1				1	2														
34WSQ4	10G1.5						5													
A9WSQ1	5G2.5							4			3									
13WSE3	5G2.5									4										
51WSQ22	2*1											2								
E3WSQ15	4*1													4						
G3WSQ5	2*1														2					
Morsetto semplice 2 vie - 3 vie (Livello 0)	Connessione	2	2	2	1	2	11	12	24	24	11		3	12	14	14	5	24	21	22
	Uscita – Destinaz.	R4YV3	R4YV4	R4YV5	S3YV2	S3YV2	34SQ4	A9SQ1	13SE1	13SE3	A9SQ1	51SQ22	C3XE2	E3SQ15	G3SQ5	51SA1	C3XE2	C1SA5	51SA1	51SA1

WUP80_7

PROGETTO	INCARICATO	DATA
CREAZIONE	TL	30.Nov.2006
MODIFICA	BS	27.Lug.2010
FILE PLOT :		29.Lug.2010

X1

N° DISEGNO 2633788001B

INDICE MOD.

MACCHINA : K800 T-FR2 cce

1	2	3	4	5	6	7	8

Pagina / Montante		16.3	16.3	16.4	16.3	16.3	16.4
Morsetto doppio (Livello 2, Livello 1)	Entrata – Provenienza	51BR1	51BR1	51BR1	51BR1	51BR1	SCH
	Connessione	A	Z	0V	B	+12	
Definizione Cavo	Tipo cavo						
Lista Collegamento X5	Numero Cavo						
	Ponti						
	Morsetto numero	A5	C5	E5	B5	D5	SR5
	Livello	1	1	1	2	2	2
Definizione Cavo	Tipo cavo						
51WBR1	6*0.22SR	GN	YE	WH	BN	GY	SCH
Morsetto semplice 2 vie - 3 vie (Livello 0)	Connessione	1	2	3	6	7	case
	Uscita – Destinaz.	123A1-J12	123A1-J12	123A1-J12	123A1-J12	123A1-J12	123A1-J12

WUPB0_7

PROGETTO	INCARICATO	DATA
CREAZIONE	TL	30.Nov.2006
MODIFICA	BS	27.Lug.2010
FILE PLOT :		29.Lug.2010

X5

N° DISEGNO 2633788001B INDICE MOD.

MACCHINA : K800 T-FR2 cce

1	2	3	4	5	6	7	8

Pagina / Montante		16.5	16.5	16.5	23.3	23.4	46.2	46.3	46.4	16.5	16.5	16.6	23.3	23.4	46.2	46.3	46.4																										
Morsetto doppio (Livello 2, Livello 1)	Entrata – Provenienza	66BR1	66BR1	66BR1	123AA3	123AA3	XQ			66BR1	66BR1	SCH	66KMD	66KMS	123AA1	123AA3	123AA3																										
	Connessione	A	MK	OV	J2-D1	J2-D2	+11			B	+12		Z1	Z1	J1-I8	J1-I6	J1-I7																										
Definizione Cavo	Tipo cavo																																										
Lista Collegamento X6	Numero Cavo				60 bu1	63 bu1	+11 bu1						61 bu1	64 bu1	105 bu1	610 bu1	611 bu1																										
	Ponti						●	●	●																																		
	Morsetto numero	MI1	NI1	LI1	60	63	+11	+11	+11	OI1	PI1	SRI2	61	64	105	610	611																										
	Livello	1	1	1	1	1	1	1	1	2	2	2	2	2	2	2	2																										
Definizione Cavo	Tipo cavo																																										
66WBR1	6*0.22SR	GN	YE	WH						BN	GY	SCH																															
66WSQS	cavo-fc-Mec				BK			BN					GY			BU																											
66WSQD	cavo-fc-Mec					BK			BN					GY			BU																										
13WSP1	3*0.25						BN								BU																												
Morsetto semplice 2 vie - 3 vie (Livello 0)	Connessione	1	2	3			1			6	7	case			3																												
	Uscita – Destinaz.	123A1-J11	123A1-J11	123A1-J11	66SQS	66SQD	13XSP1	66SQS	66SQD	123A1-J11	123A1-J11	123A1-J11	66SQS	66SQD	13XSP1	66SQS	66SQD																											

WUP80_7

PROGETTO	INCARICATO	DATA
CREAZIONE	TL	30. Nov. 2006
MODIFICA	BS	27. Lug. 2010
FILE PLOT :		29. Lug. 2010

X6

N° DISEGNO 2633788001B

INDICE MOD.

MACCHINA : K800 T-FR2 cce

1	2	3	4	5	6	7	8

Pagina / Montante		27.2	27.7
Morsetto doppio (Livello 2, Livello 1)	Entrata – Provenienza	C10F4	X1
	Entrata – Connessione	2	-
Definizione Cavo	Tipo cavo		
Lista Collegamento X9	Numero Cavo	C21 bu1	- bu1
	Ponti		
	Morsetto numero	C21	-
	Livello	1	2
Definizione Cavo	Tipo cavo		
Morsetto semplice 2 vie - 3 vie (Livello 0)	Connessione	3040	E0-1C
	Uscita – Destinaz.	.1AZ	.1AZ

WUP80_7

PROGETTO	INCARICATO	DATA
CREAZIONE	TL	30. Nov. 2006
MODIFICA	BS	27. Lug. 2010
FILE PLOT :		29. Lug. 2010

X9

N° DISEGNO 2633788001B INDICE MOD.

MACCHINA : K800 T-FR2 cce

1	2	3	4	5	6	7	8

Pagina / Montante		41.1
Morsetto doppio 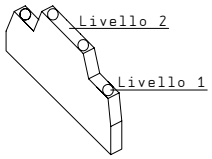	Entrata Provenienza	X1
	Connessione	+11
Definizione Cavo	Tipo cavo	
Lista Collegamento X35	Numero Cavo	+11 bu1
	Ponti	
	Morsetto numero	+11
	Livello	1
Definizione Cavo	Tipo cavo	
35WSQ1	2*0.5SR	WH
Morsetto semplice 2 vie - 3 vie 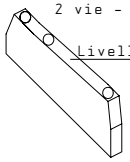	Connessione	13
	Uscita Destinaz.	35SQ1

WUP80_7

PROGETTO	INCARICATO	DATA
CREAZIONE	TL	30. Nov. 2006
MODIFICA	BS	27. Lug. 2010
FILE PLOT :		29. Lug. 2010

X35

N° DISEGNO 2633788001B INDICE MOD.

MACCHINA : K800 T-FR2 cce

1	2	3	4	5	6	7	8

Pagina / Montante		37.2
Morsetto doppio 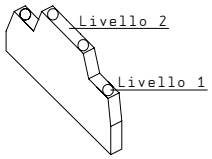	Entrata Provenienza	X1
	Connessione	-
Definizione Cavo	Tipo cavo	
Lista Collegamento X1-1	Numero Cavo	- bu1
	Ponti	
	Morsetto numero	-
	Livello	1
Definizione Cavo	Tipo cavo	
Q3WY1	cav_25P	WHBK
Morsetto semplice 2 vie - 3 vie 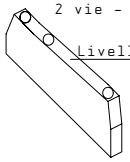	Connessione	25
	Uscita Destinaz.	Q3Y1

WUP80_7

PROGETTO	INCARICATO	DATA
CREAZIONE	TL	30. Nov. 2006
MODIFICA	BS	27. Lug. 2010
FILE PLOT :		29. Lug. 2010

X1-1

N° DISEGNO 2633788001B INDICE MOD.

MACCHINA : K800 T-FR2 cce

1	2	3	4	5	6	7	8

Lista Collegamento XQ

Pagina / Montante		45.2	45.3	45.3	45.4	45.6	45.6	45.7	45.8	45.2	45.3	45.3	45.4	45.6	45.6	45.7	45.8
Morsetto doppio (Livello 2, Livello 1)	Entrata – Provenienza	X1							X6	123AA2	123AA2	123AA2	123AA2	123AA2	123AA2	123AA3	123AA3
	Connessione	+11							+11	J1-I2	J1-I3	J1-I4	J1-I5	J1-I7	J1-I8	J1-I1	J1-I2
Definizione Cavo	Tipo cavo																
	Numero Cavo	+11 bu1							+11 bu1	Q31 bu1	Q32 bu1	Q33 bu1	Q34 bu1	Q36 bu1	Q37 bu1	Q38 bu1	Q39 bu1
	Ponti	●	●	●	●	●	●	●	●								
	Morsetto numero	+11	+11	+11	+11	+11	+11	+11	+11	Q31	Q32	Q33	Q34	Q36	Q37	Q38	Q39
	Livello	1	1	1	1	1	1	1	1	2	2	2	2	2	2	2	2
Definizione Cavo	Tipo cavo																
Q3WSQ+11	cavo fc-mag	BN								BU							
Q3WSQ-11	cavo fc-mag		BN								BU						
Q3WSQ+12	cavo fc-mag			BN								BU					
Q3WSQ-12	cavo fc-mag				BN								BU				
Q3WSQ+21	cavo fc-mag					BN								BU			
Q3WSQ-21	cavo fc-mag						BN								BU		
Q3WSQ+22	cavo fc-mag							BN								BU	
Q3WSQ-22	cavo fc-mag								BN								BU
Morsetto semplice 2 vie - 3 vie (Livello 0)	Connessione																
	Uscita – Destinaz.	Q3SQ+11	Q3SQ-11	Q3SQ+12	Q3SQ-12	Q3SQ+21	Q3SQ-21	Q3SQ+22	Q3SQ-22	Q3SQ+11	Q3SQ-11	Q3SQ+12	Q3SQ-12	Q3SQ+21	Q3SQ-21	Q3SQ+22	Q3SQ-22

WUP80_7

PROGETTO	INCARICATO	DATA
CREAZIONE	TL	30. Nov. 2006
MODIFICA	BS	27. Lug. 2010
FILE PLOT :		29. Lug. 2010

XQ

N° DISEGNO 2633788001B INDICE MOD.

MACCHINA : K800 T-FR2 cce

[ALIM.AC/DC _ CONV.DC/DC]

COORD. COORD.	SIGLA ITEM DES.	CODICE CODE	QUANTITA' QUANTITY	PRODUTTORE BUILDER	CODICE FORN. SUPPLIER REF.	DESCRIZIONE DESCRIPTION	GRUPPO UNIT
15.6	121G1	0001341470B	☐ 1	PHOENIX	TRIO-2F 24V 10A	ALIM.2F SW.10A 85-264VAC 24VDC TRIO-2866323 PHO	QE

[ALL]

COORD. COORD.	SIGLA ITEM DES.	CODICE CODE	QUANTITA' QUANTITY	PRODUTTORE BUILDER	CODICE FORN. SUPPLIER REF.	DESCRIZIONE DESCRIPTION	GRUPPO UNIT
61.9	CARPENTERIE	2777120021A	☐ 1	DISEGNO AL CAD	2777120021A	MODULO CPL L=2370 S1000-FLX307-K800	QE
		2777020245E	☐ 1	DISEGNO AL CAD	2777020245E	MODULO CPL L=2400 K300/500/1000	QE
		0377020763C	☐ 1	DISEGNO AL CAD	0377020763C	COPERCHIO POST.CANALE EL. K300/500/1000 '06	QE
59.7	CARTER	0377030165F	☐ 1	VARIE		PROTEZIONE ANT. PRESSORE H250 S1000	BM
		0001304210E	☐ 1	LAPP CABLE	PRESSACAVO M16	PRESSACAVO DIR. M16 AUTOEST.	BM
		0001350607E	☐ 1	VARIE		DADO M16 OT.NIC.	BM
59.0	PIGNA	2777020332L	☐ 1	DISEGNO AL CAD	2777020332L	QUADRO COMANDI S1000 (ORION)	QE

[AUSILIARI DI COMANDO E SEGNALAZIONE]

COORD. COORD.	SIGLA ITEM DES.	CODICE CODE	QUANTITA' QUANTITY	PRODUTTORE BUILDER	CODICE FORN. SUPPLIER REF.	DESCRIZIONE DESCRIPTION	GRUPPO UNIT
20.3	13HL0	0001309418C	☐ 1	MOELLER	M22-L-Y	SEGNALE LUM. GIA M22-L-Y MOE	QE
		0001300700A	☐ 1	MOELLER	M22-A-216374	SUPPORTO M22-A MOE	QE
		0001300719B	☐ 1	MOELLER	M22-LED-W-2165	LED BIANCO 12-30V M22-CLED-1A-W MOE	QE
		0001352537H	☐ 1	ELFIN	020-ST27N	CORNICE X PULS. PER TARGHETTA 27X27 020-ST27N ELF	QE
17.5	13SB0	0001300762B	☐ 1	MOELLER	M22-D-S-216590	PULS. NER D=22 M22-D-S MOE	QE
		0001300700A	☐ 1	MOELLER	M22-A-216374	SUPPORTO M22-A MOE	QE
		0001300027C	☐ 1	MOELLER	M22-CK01	CONTATTO M22-CK01 MOE	QE
17.4	13SB1	0001300780L	☐ 1	MOELLER	M22-DL-W 21692	PULS. LUM BIA D=22 M22-DL-W MOE	QE
		0001300700A	☐ 1	MOELLER	M22-A-216374	SUPPORTO M22-A MOE	QE
		0001300719B	☐ 1	MOELLER	M22-LED-W-2165	LED BIANCO 12-30V M22-CLED-1A-W MOE	QE
		0001300024F	☐ 1	MOELLER	M22-CK10	CONTATTO M22-CK10 MOE	QE
17.3	13SE1	0001300005F	☐ 1	MOELLER	M22-PVT	PULS.FUNGO STAB. ROS D=22 M22-PVT MOE	QE
		0001300700A	☐ 1	MOELLER	M22-A-216374	SUPPORTO M22-A MOE	QE
		0001300027C	☐ 1	MOELLER	M22-CK01	CONTATTO M22-CK01 MOE	QE
		0001300024F	☐ 1	MOELLER	M22-CK10	CONTATTO M22-CK10 MOE	QE
17.1	13SE3	0001300005F	☐ 1	MOELLER	M22-PVT	PULS.FUNGO STAB. ROS D=22 M22-PVT MOE	BM
		0001300068L	☐ 1	MOELLER	M22-IY1	CUSTODIA CON COPERCHIO GIALLO M22-IY1 MOE	BM

[AUSILIARI DI COMANDO E SEGNALAZIONE]

COORD. COORD.	SIGLA ITEM DES.	CODICE CODE	QUANTITA' QUANTITY	PRODUTTORE BUILDER	CODICE FORN. SUPPLIER REF.	DESCRIZIONE DESCRIPTION	GRUPPO UNIT
...	...13SE3	0001300700A	☐ 1	MOELLER	M22-A-216374	SUPPORTO M22-A MOE	BM
		0001300027C	☐ 1	MOELLER	M22-CK01	CONTATTO M22-CK01 MOE	BM
		0001300024F	☐ 1	MOELLER	M22-CK10	CONTATTO M22-CK10 MOE	BM
20.4	35HL1	0001307018B	☐ 1	MOELLER	M22-L-G	SEGNALE LUM. VER M22-L-G MOE	QE
		0001300700A	☐ 1	MOELLER	M22-A-216374	SUPPORTO M22-A MOE	QE
		0001300764F	☐ 1	MOELLER	M22-LED-G-2165	LED VERDE 12-30V M22-CLED-G MOE	QE
		0001352537H	☐ 1	ELFIN	020-ST27N	CORNICE X PULS. PER TARGHETTA 27X27 020-ST27N ELF	QE
21.1	51SA1	0001310322A	☐ 1	MOELLER	M22-WRLK3-W1	SEL. LUM BIA 3POS STAB/INST M22-WRLK3-W1 MOE	QE
		0001300700A	☐ 1	MOELLER	M22-A-216374	SUPPORTO M22-A MOE	QE
		0001300719B	☐ 1	MOELLER	M22-LED-W-2165	LED BIANCO 12-30V M22-CLED-1A-W MOE	QE
		0001318808B	☐ 1	MOELLER	M22-CK02	CONTATTO M22-CK02 MOE	QE
		0001300024F	☐ 1	MOELLER	M22-CK10	CONTATTO M22-CK10 MOE	QE
43.4	C1SA5	0001301016A	☐ 1	MOELLER	M22-WRS	SEL.A CHIAVE 2POS STAB M22-WRS MOE	QE
		0001300700A	☐ 1	MOELLER	M22-A-216374	SUPPORTO M22-A MOE	QE
		0001300024F	☐ 1	MOELLER	M22-CK10	CONTATTO M22-CK10 MOE	QE

[AZIONAMENTO PER MOTORI ELETTRICI]

COORD. COORD.	SIGLA ITEM DES.	CODICE CODE	QUANTITA' QUANTITY	PRODUTTORE BUILDER	CODICE FORN. SUPPLIER REF.	DESCRIZIONE DESCRIPTION	GRUPPO UNIT
11.5	22R4	0001362601F	☐ 1	IRE RESISTENZE	RFH220-50	RES.50-OHM 400W RFH220-50 IRE	QE
11.1	22U1	0001347864E	☐ 1	SCHNEIDER	ATV-31HU22M2	INVERTER MONOF 230VAC 2.2KW ATV-31HU22M2 V1.7 SCN	QE
10.5	A1R4	0001362601F	☐ 1	IRE RESISTENZE	RFH220-50	RES.50-OHM 400W RFH220-50 IRE	QE
10.1	A1U1	0001347864E	☐ 1	SCHNEIDER	ATV-31HU22M2	INVERTER MONOF 230VAC 2.2KW ATV-31HU22M2 V1.7 SCN	QE
14.5	T1R4	0001362601F	☐ 1	IRE RESISTENZE	RFH220-50	RES.50-OHM 400W RFH220-50 IRE	QE
14.1	T1U1	0001347863C	☐ 1	SCHNEIDER	ATV-31HU15M2	INVERTER MONOF 230VAC 1.5KW ATV-31HU15M2 V1.7 SCN	QE

[CARPENTERIA COMMERCIALE]

COORD. COORD.	SIGLA ITEM DES.	CODICE CODE	QUANTITA' QUANTITY	PRODUTTORE BUILDER	CODICE FORN. SUPPLIER REF.	DESCRIZIONE DESCRIPTION	GRUPPO UNIT
15.1	18M1	0001347386A	☐ 1	NON CLASSIFICATO	FPF12KU230BE-110	KIT VENT+FILT.FL.EST.150X150 FPF12KU230BE-110 FAN	QE
		0001351060D	☐ 1	NON CLASSIFICATO	FPF12KUG-100	FILTRO 150X150 FPF12KUG-100 FAN	QE
		0321910795L	☐ 2	TARGHE	TARGA CONSULTA	TARGA INDICAZ.CONSULTAZ. MANUALE 50.0 0.25	QE

[CAVO ELETTRICO/OTTICO]

COORD. COORD.	SIGLA ITEM DES.	CODICE CODE	QUANTITA' QUANTITY	PRODUTTORE BUILDER	CODICE FORN. SUPPLIER REF.	DESCRIZIONE DESCRIPTION	GRUPPO UNIT
16.5	123WAK1	0336500248E	☐ 1	VARIE	B4010509,03111	CAVO CABL. CANOPEN SUB-D 9P FEM DIR/90GR PUR 4.0MT	QE

[CAVO ELETTRICO/OTTICO]

COORD. COORD.	SIGLA ITEM DES.	CODICE CODE	QUANTITA' QUANTITY	PRODUTTORE BUILDER	CODICE FORN. SUPPLIER REF.	DESCRIZIONE DESCRIPTION	GRUPPO UNIT
17.1	13WSE3	0001303649F	☐ 4.8	SPC.POSA FISSA	5G2.5 FROR	CAVO 5G2.5 FROR 450/750V CEI20-22 NERI/N	BM
17.8	13WYV0	0336520071C	☐ 1	VARIE	0336520071C	CAVO CABL. E.VALV.20X27 11MM B D43650 2X0.5 5.0MT	BM
46.2	13XSP1	0336500263F	☐ 1	VARIE	B4010509,03111	CAVO CABL. M8 3P FEM DIR P.MOBILE CL6 5.0MT	BM
15.1	18WM1	0001303375D	☐ 4.5	SPC.POSA FISSA	3G1 FROR	CAVO 3G1 FROR CEI20-22 NERI/N	BM
11.2	22WU1	0001303092C	☐ 0.3	SPC.POSA FISSA	3X6 TW N07V-K	CAVO 3X6 NERO TWISTATO N07V-K CEI20-22	QE
17.1	34WSQ3	0001303744G	☐ 2	SPC.POSA FISSA	10G 1.5 FROR	CAVO 10G 1.5 FROR 450/750V CEI20-22 NERI/N	BM
17.1	34WSQ4	0001303744G	☐ 3.8	SPC.POSA FISSA	10G 1.5 FROR	CAVO 10G 1.5 FROR 450/750V CEI20-22 NERI/N	BM
41.0	35WSQ1	0001303802A	☐ 3.2	SPC.POSA FISSA	2X0.5 LIYCY	CAVO 2X0.5 LIYCY SC85% 300/500V CEI20-22 D47100	BM
		0000625001H	☐ 1	VARIE		FISSACAVO MET.ZIN DI=4MM PER SCH.EMC	BM
16.2	51WBR1	0336500171A	☐ 1	VARIE	CAVO+CONN.SUB-	CAVO CABL. SUB-D 9P MAS+6X0.22SCH 5MT	QE
3.0	51WM1.	0001303727B	☐ 3.5	SPC.POSA FISSA	7G1 FROR	CAVO 7G1 FROR 450/750V CEI20-22 NERI/N	BM
42.6	51WSQ22	0001303193G	☐ 3.2	SPC.POSA FISSA	2X 1 FROR	CAVO 2X 1 FROR 450/750V CEI20-22 NERI/N	BM
21.5	51WYV2	0336520071C	☐ 1	VARIE	0336520071C	CAVO CABL. E.VALV.20X27 11MM B D43650 2X0.5 5.0MT	BM
22.4	51WYV21	0336520138F	☐ 1	VARIE	0336520138F	CAVO CABL. E.VALV.20X27 11MM B D43650 2X0,5 3,0MT	BM
16.5	66WBR1	0336500171A	☐ 1	VARIE	CAVO+CONN.SUB-	CAVO CABL. SUB-D 9P MAS+6X0.22SCH 5MT	QE
4.5	66WM1	0001303553B	☐ 4.2	SPC.POSA FISSA	4G1 FROR	CAVO 4G1 FROR 450/750V CEI20-22 NERI/N	BM
24.8	81WYV1	0336520138F	☐ 1	VARIE	0336520138F	CAVO CABL. E.VALV.20X27 11MM B D43650 2X0,5 3,0MT	BM
10.2	A1WM1	0336513091F	☐ 1	VARIE	CAVO CON CONNE	CAVO CABL. 4G1.5MM2 SCH C/CONN.3P+T DIR 10A 5.0MT	BM
		0000619595A	☐ 1	VARIE		FISSACAVO MET.ZIN DI=6MM PER SCH.EMC	BM
		0000619501B	☐ 1	VARIE		FISSACAVO MET.ZIN DI=8MM PER SCH.EMC	BM
10.4	A2WM1	0336513091F	☐ 1	VARIE	CAVO CON CONNE	CAVO CABL. 4G1.5MM2 SCH C/CONN.3P+T DIR 10A 5.0MT	BM
		0000619595A	☐ 1	VARIE		FISSACAVO MET.ZIN DI=6MM PER SCH.EMC	BM
		0000619501B	☐ 1	VARIE		FISSACAVO MET.ZIN DI=8MM PER SCH.EMC	BM
24.4	A3WYV1	0336520138F	☐ 1	VARIE	0336520138F	CAVO CABL. E.VALV.20X27 11MM B D43650 2X0,5 3,0MT	BM
24.6	A3WYV2	0336520138F	☐ 1	VARIE	0336520138F	CAVO CABL. E.VALV.20X27 11MM B D43650 2X0,5 3,0MT	BM
24.7	A3WYV3	0336520138F	☐ 1	VARIE	0336520138F	CAVO CABL. E.VALV.20X27 11MM B D43650 2X0,5 3,0MT	BM
17.1	A9WSQ1	0001303649F	☐ 2.1	SPC.POSA FISSA	5G2.5 FROR	CAVO 5G2.5 FROR 450/750V CEI20-22 NERI/N	BM
26.2	C1WE1	0369807022F	☐ 0.75		2X0,5 TTS	CAVO (2X0.5)S TTS JX FE-CO	QE
		0000625001H	☐ 1	VARIE		FISSACAVO MET.ZIN DI=4MM PER SCH.EMC	QE
4.0	C2WM1	0001303553B	☐ 4	SPC.POSA FISSA	4G1 FROR	CAVO 4G1 FROR 450/750V CEI20-22 NERI/N	BM
25.2	C3WE1	0369807022F	☐ 5.6		2X0,5 TTS	CAVO (2X0.5)S TTS JX FE-CO	QE
		0000625001H	☐ 1	VARIE		FISSACAVO MET.ZIN DI=4MM PER SCH.EMC	QE
4.3	E1WM1	0001303553B	☐ 2.6	SPC.POSA FISSA	4G1 FROR	CAVO 4G1 FROR 450/750V CEI20-22 NERI/N	BM

[CAVO ELETTRICO/OTTICO]

COORD. COORD.	SIGLA ITEM DES.	CODICE CODE	QUANTITA' QUANTITY	PRODUTTORE BUILDER	CODICE FORN. SUPPLIER REF.	DESCRIZIONE DESCRIPTION	GRUPPO UNIT
29.0	E3WSQ15	0001303554D	☐ 2.2	SPC.POSA FISSA	4X1 FROR	CAVO 4X1 FROR 450/750V CEI20-22 NERI/N	BM
29.2	E3WYV1	0336520070A	☐ 1	VARIE	0336520070A	CAVO CABL. E.VALV.20X27 11MM B D43650 2X0.5 2.0MT	BM
30.5	E3WYV10	0336520070A	☐ 1	VARIE	0336520070A	CAVO CABL. E.VALV.20X27 11MM B D43650 2X0.5 2.0MT	BM
29.3	E3WYV2	0336520070A	☐ 1	VARIE	0336520070A	CAVO CABL. E.VALV.20X27 11MM B D43650 2X0.5 2.0MT	BM
29.4	E3WYV3	0336520070A	☐ 1	VARIE	0336520070A	CAVO CABL. E.VALV.20X27 11MM B D43650 2X0.5 2.0MT	BM
29.5	E3WYV4	0336520070A	☐ 1	VARIE	0336520070A	CAVO CABL. E.VALV.20X27 11MM B D43650 2X0.5 2.0MT	BM
29.6	E3WYV5	0336520070A	☐ 1	VARIE	0336520070A	CAVO CABL. E.VALV.20X27 11MM B D43650 2X0.5 2.0MT	BM
29.7	E3WYV6	0336520070A	☐ 1	VARIE	0336520070A	CAVO CABL. E.VALV.20X27 11MM B D43650 2X0.5 2.0MT	BM
30.2	E3WYV7	0336520070A	☐ 1	VARIE	0336520070A	CAVO CABL. E.VALV.20X27 11MM B D43650 2X0.5 2.0MT	BM
30.3	E3WYV8	0336520070A	☐ 1	VARIE	0336520070A	CAVO CABL. E.VALV.20X27 11MM B D43650 2X0.5 2.0MT	BM
30.4	E3WYV9	0336520070A	☐ 1	VARIE	0336520070A	CAVO CABL. E.VALV.20X27 11MM B D43650 2X0.5 2.0MT	BM
12.1	G1WM1	0336513091F	☐ 1	VARIE	CAVO CON CONNE	CAVO CABL. 4G1.5MM2 SCH C/CONN.3P+T DIR 10A 5.0MT	BM
		0000619595A	☐ 1	VARIE		FISSACAVO MET.ZIN DI=6MM PER SCH.EMC	BM
		0000619501B	☐ 1	VARIE		FISSACAVO MET.ZIN DI=8MM PER SCH.EMC	BM
12.2	G2WM1	0336513091F	☐ 1	VARIE	CAVO CON CONNE	CAVO CABL. 4G1.5MM2 SCH C/CONN.3P+T DIR 10A 5.0MT	BM
		0000619595A	☐ 1	VARIE		FISSACAVO MET.ZIN DI=6MM PER SCH.EMC	BM
		0000619501B	☐ 1	VARIE		FISSACAVO MET.ZIN DI=8MM PER SCH.EMC	BM
44.0	G3WSQ5	0001303193G	☐ 2.8	SPC.POSA FISSA	2X 1 FROR	CAVO 2X 1 FROR 450/750V CEI20-22 NERI/N	BM
12.4	K1WM1	0336513089C	☐ 1	VARIE	CAVO CON CONNE	CAVO CABL. 4G1.5MM2 SCH C/CONN.3P+T DIR 10A 3.0MT	BM
		0000619595A	☐ 1	VARIE		FISSACAVO MET.ZIN DI=6MM PER SCH.EMC	BM
12.6	K2WM1	0336513089C	☐ 1	VARIE	CAVO CON CONNE	CAVO CABL. 4G1.5MM2 SCH C/CONN.3P+T DIR 10A 3.0MT	BM
		0000619595A	☐ 1	VARIE		FISSACAVO MET.ZIN DI=6MM PER SCH.EMC	BM
34.5	K3WYV1a	0336520138F	☐ 1	VARIE	0336520138F	CAVO CABL. E.VALV.20X27 11MM B D43650 2X0,5 3,0MT	BM
34.4	K3WYV1b	0336520138F	☐ 1	VARIE	0336520138F	CAVO CABL. E.VALV.20X27 11MM B D43650 2X0,5 3,0MT	BM
34.7	K3WYV2	0336520138F	☐ 1	VARIE	0336520138F	CAVO CABL. E.VALV.20X27 11MM B D43650 2X0,5 3,0MT	BM
13.4	Q11WM1	0336513089C	☐ 1	VARIE	CAVO CON CONNE	CAVO CABL. 4G1.5MM2 SCH C/CONN.3P+T DIR 10A 3.0MT	BM
		0000619595A	☐ 1	VARIE		FISSACAVO MET.ZIN DI=6MM PER SCH.EMC	BM
13.6	Q12WM1	0336510052A	☐ 1	VARIE	CAVO CON CONNE	CAVO CABL. 4G1.5MM2 SCH C/CONN.3P+T 90GR 10A 2.0MT	BM
		0000619595A	☐ 1	VARIE		FISSACAVO MET.ZIN DI=6MM PER SCH.EMC	BM
37.0	Q3WY1	0336500068C	☐ 1	VARIE	CAVO SUB-D 25F	CAVO CABL. SUB-D 25FEM + CUST.PLAST.MET 7.0MT	BM
39.1	R3WYV3	0336520071C	☐ 1	VARIE	0336520071C	CAVO CABL. E.VALV.20X27 11MM B D43650 2X0.5 5.0MT	BM
39.2	R3WYV4	0336520071C	☐ 1	VARIE	0336520071C	CAVO CABL. E.VALV.20X27 11MM B D43650 2X0.5 5.0MT	BM
39.3	R3WYV5	0336520071C	☐ 1	VARIE	0336520071C	CAVO CABL. E.VALV.20X27 11MM B D43650 2X0.5 5.0MT	BM

[CAVO ELETTRICO/OTTICO]

COORD. COORD.	SIGLA ITEM DES.	CODICE CODE	QUANTITA' QUANTITY	PRODUTTORE BUILDER	CODICE FORN. SUPPLIER REF.	DESCRIZIONE DESCRIPTION	GRUPPO UNIT
39.4	R3WYV6	0336520071C	☐ 1	VARIE	0336520071C	CAVO CABL. E.VALV.20X27 11MM B D43650 2X0.5 5.0MT	BM
39.6	R4WYV3	0336520071C	☐ 1	VARIE	0336520071C	CAVO CABL. E.VALV.20X27 11MM B D43650 2X0.5 5.0MT	BM
39.7	R4WYV4	0336520071C	☐ 1	VARIE	0336520071C	CAVO CABL. E.VALV.20X27 11MM B D43650 2X0.5 5.0MT	BM
39.8	R4WYV5	0336520071C	☐ 1	VARIE	0336520071C	CAVO CABL. E.VALV.20X27 11MM B D43650 2X0.5 5.0MT	BM
5.4	S1WM1	0001303553B	☐ 3.4	SPC.POSA FISSA	4G1 FROR	CAVO 4G1 FROR 450/750V CEI20-22 NERI/N	BM
5.6	S2WM1	0001303553B	☐ 3.4	SPC.POSA FISSA	4G1 FROR	CAVO 4G1 FROR 450/750V CEI20-22 NERI/N	BM
40.4	S3WYV2	0001303193G	☐ 4.7	SPC.POSA FISSA	2X 1 FROR	CAVO 2X 1 FROR 450/750V CEI20-22 NERI/N	BM
		0001352224D	☐ 1	NON CLASSIFICATO	20MM	CONNETTORE 20MM X E.VALV. C/PRESSAC.	BM
14.2	T1WM1	0336513091F	☐ 1	VARIE	CAVO CON CONNE	CAVO CABL. 4G1.5MM2 SCH C/CONN.3P+T DIR 10A 5.0MT	BM
		0000619595A	☐ 1	VARIE		FISSACAVO MET.ZIN DI=6MM PER SCH.EMC	BM
35.5	T3WYV1	0336520071C	☐ 1	VARIE	0336520071C	CAVO CABL. E.VALV.20X27 11MM B D43650 2X0.5 5.0MT	BM
35.6	T3WYV3a	0336520071C	☐ 1	VARIE	0336520071C	CAVO CABL. E.VALV.20X27 11MM B D43650 2X0.5 5.0MT	BM
35.7	T3WYV3b	0336520071C	☐ 1	VARIE	0336520071C	CAVO CABL. E.VALV.20X27 11MM B D43650 2X0.5 5.0MT	BM
20.3	WLAMP	0001303554D	☐ 3.4	SPC.POSA FISSA	4X1 FROR	CAVO 4X1 FROR 450/750V CEI20-22 NERI/N	BM

[COMPONENTI ELETTRONICI DISCRETI]

COORD. COORD.	SIGLA ITEM DES.	CODICE CODE	QUANTITA' QUANTITY	PRODUTTORE BUILDER	CODICE FORN. SUPPLIER REF.	DESCRIZIONE DESCRIPTION	GRUPPO UNIT
3.0	51F1	0001310657B	☐ 1	ACTRONIC	R101-3-S	FILTRO ANTID.RC 3F 575VAC STELLA R101-3-S ACT	QE
3.2	51F2	0001310657B	☐ 1	ACTRONIC	R101-3-S	FILTRO ANTID.RC 3F 575VAC STELLA R101-3-S ACT	QE
4.3	E1F1	0001310657B	☐ 1	ACTRONIC	R101-3-S	FILTRO ANTID.RC 3F 575VAC STELLA R101-3-S ACT	QE
4.4	E1F2	0001310657B	☐ 1	ACTRONIC	R101-3-S	FILTRO ANTID.RC 3F 575VAC STELLA R101-3-S ACT	QE
5.4	S1F1	0001310657B	☐ 1	ACTRONIC	R101-3-S	FILTRO ANTID.RC 3F 575VAC STELLA R101-3-S ACT	QE
5.6	S2F1	0001310657B	☐ 1	ACTRONIC	R101-3-S	FILTRO ANTID.RC 3F 575VAC STELLA R101-3-S ACT	QE

[COMPONENTI PER CONNESSIONE]

COORD. COORD.	SIGLA ITEM DES.	CODICE CODE	QUANTITA' QUANTITY	PRODUTTORE BUILDER	CODICE FORN. SUPPLIER REF.	DESCRIZIONE DESCRIPTION	GRUPPO UNIT
7.1	C1XE1	0001352052H	☐ 1	HARTING	09-33-016-2716	CONN.RETT 16P+T FEM.09-33-016-2716 HAR *NB*	QE
		0001309938F	☐ 1	HARTING	19-30-016-1231	CUST.FIS.2 LEVE M25 19-30-016-1231 HAR	QE
		0001353562B	☐ 1	HARTING	09-33-016-2616	CONN.RETT 16P+T MAS.09-33-016-2616 HAR *NB*	NF
		0001353051G	☐ 1	ILME	CNE-16-VO	CUST.VOL.* CONN.CNE-16-VO ILM	NF
		0000640022B	☐ 1	HEYCO	DP875	TAPPO A SCATTO 22.2 PLAST. DP875 HEYCO	QE

[COMPONENTI PER CONNESSIONE]

COORD. COORD.	SIGLA ITEM DES.	CODICE CODE	QUANTITA' QUANTITY	PRODUTTORE BUILDER	CODICE FORN. SUPPLIER REF.	DESCRIZIONE DESCRIPTION	GRUPPO UNIT
16.2	J21	0001357610H	☐ 1	SERIE SUB D	SUB-D 9P M	CONN.SUB-D 9P MAS.DIR.VOL	QE
		0001347646C	☐ 1	SERIE SUB D	CUST. SUB-D 9P	CUST.VOL.SUB-D 9P. FISS.VITE PLAST.MET	QE

[CONTATTORE]

COORD. COORD.	SIGLA ITEM DES.	CODICE CODE	QUANTITA' QUANTITY	PRODUTTORE BUILDER	CODICE FORN. SUPPLIER REF.	DESCRIZIONE DESCRIPTION	GRUPPO UNIT
17.5	13KA1	0001348387D	☐ 1	SCHNEIDER	LC1-D093BD	CONT.POT. TRIP. 24 VDC. LC1-D093BD SCN	QE
19.5	22KA1	0001303906B	☐ 1	SCHNEIDER	CAD-323BD	CONT.AUX 24 VDC. CAD-323BD SCN	QE
		0001341256H	☐ 1	SCHNEIDER	LAD-R23	TESTINA TEMPORIZZATA LAD-R23 SCN	QE
21.1	51KM1	0001348387D	☐ 1	SCHNEIDER	LC1-D093BD	CONT.POT. TRIP. 24 VDC. LC1-D093BD SCN	QE
		0001351710D	☐ 1	SCHNEIDER	LAD-N113	CONTATTI AUSILIARI LAD-N113 SCN	QE
21.2	51KM2	0001348387D	☐ 1	SCHNEIDER	LC1-D093BD	CONT.POT. TRIP. 24 VDC. LC1-D093BD SCN	QE
		0001351710D	☐ 1	SCHNEIDER	LAD-N113	CONTATTI AUSILIARI LAD-N113 SCN	QE
23.4	66KMD	0001348387D	☐ 1	SCHNEIDER	LC1-D093BD	CONT.POT. TRIP. 24 VDC. LC1-D093BD SCN	QE
23.3	66KMS	0001348387D	☐ 1	SCHNEIDER	LC1-D093BD	CONT.POT. TRIP. 24 VDC. LC1-D093BD SCN	QE
24.1	A1KMM	0001348396C	☐ 1	SCHNEIDER	LC1-D25BD	CONT.POT. TRIP. 24 VDC. LC1-D25BD SCN	QE
26.4	C1KM1	0001348391B	☐ 1	SCHNEIDER	LC1-D183BD	CONT.POT. TRIP. 24 VDC. LC1-D183BD SCN	QE
28.4	C2KM1	0001348387D	☐ 1	SCHNEIDER	LC1-D093BD	CONT.POT. TRIP. 24 VDC. LC1-D093BD SCN	QE
28.5	C2KM2	0001348387D	☐ 1	SCHNEIDER	LC1-D093BD	CONT.POT. TRIP. 24 VDC. LC1-D093BD SCN	QE
25.4	C3KM1	0001348387D	☐ 1	SCHNEIDER	LC1-D093BD	CONT.POT. TRIP. 24 VDC. LC1-D093BD SCN	QE
31.4	E1KM1	0001348387D	☐ 1	SCHNEIDER	LC1-D093BD	CONT.POT. TRIP. 24 VDC. LC1-D093BD SCN	QE
31.5	E1KM2	0001348387D	☐ 1	SCHNEIDER	LC1-D093BD	CONT.POT. TRIP. 24 VDC. LC1-D093BD SCN	QE
32.1	G1KMM	0001348387D	☐ 1	SCHNEIDER	LC1-D093BD	CONT.POT. TRIP. 24 VDC. LC1-D093BD SCN	QE
		0001351710D	☐ 1	SCHNEIDER	LAD-N113	CONTATTI AUSILIARI LAD-N113 SCN	QE
34.1	K1KMM	0001348387D	☐ 1	SCHNEIDER	LC1-D093BD	CONT.POT. TRIP. 24 VDC. LC1-D093BD SCN	QE
36.3	Q11KMM	0001348387D	☐ 1	SCHNEIDER	LC1-D093BD	CONT.POT. TRIP. 24 VDC. LC1-D093BD SCN	QE
36.5	Q12KMM	0001348387D	☐ 1	SCHNEIDER	LC1-D093BD	CONT.POT. TRIP. 24 VDC. LC1-D093BD SCN	QE
40.2	S1KMM	0001348387D	☐ 1	SCHNEIDER	LC1-D093BD	CONT.POT. TRIP. 24 VDC. LC1-D093BD SCN	QE
40.3	S2KMM	0001348387D	☐ 1	SCHNEIDER	LC1-D093BD	CONT.POT. TRIP. 24 VDC. LC1-D093BD SCN	QE
35.2	T1KMM	0001348391B	☐ 1	SCHNEIDER	LC1-D183BD	CONT.POT. TRIP. 24 VDC. LC1-D183BD SCN	QE

[CONTROLLO ELETTRONICO]

COORD. COORD.	SIGLA ITEM DES.	CODICE CODE	QUANTITA' QUANTITY	PRODUTTORE BUILDER	CODICE FORN. SUPPLIER REF.	DESCRIZIONE DESCRIPTION	GRUPPO UNIT
16.0	123A1	0001341443E	☐ 1	CNI	008804	CN PLC269 V3 17I-24O-4IA-2OA-CAN 008804 CNI	QE

[CONTROLLO ELETTRONICO]

COORD. COORD.	SIGLA ITEM DES.	CODICE CODE	QUANTITA' QUANTITY	PRODUTTORE BUILDER	CODICE FORN. SUPPLIER REF.	DESCRIZIONE DESCRIPTION	GRUPPO UNIT
...	...123A1	0001351512D	☐ 8	WAGO	231-305/026-000	MORSETTIERA F.VOL. 16A 231-305-026-000 WAG	QE
		0001351413D	☐ 1	WAGO	231-309/026-000	MORSETTIERA F.VOL. 16A 231-309-026-000 WAG	QE
		0001351446D	☐ 1	WAGO	231-310/026-000	MORSETTIERA F.VOL. 16A 231-310-026-000 WAG	QE
		0001351614A	☐ 4	WAGO	231-303/026-000	MORSETTIERA F.VOL. 16A 231-303-026-000 WAG	QE
48.0	123AA1	0001341270G	☐ 1	CNI	008142	MODULO 8I+8O RELE' 008142 CNI PLC269-ESP1	QE
		0001351512D	☐ 2	WAGO	231-305/026-000	MORSETTIERA F.VOL. 16A 231-305-026-000 WAG	QE
		0001351446D	☐ 1	WAGO	231-310/026-000	MORSETTIERA F.VOL. 16A 231-310-026-000 WAG	QE
48.4	123AA2	0001341270G	☐ 1	CNI	008142	MODULO 8I+8O RELE' 008142 CNI PLC269-ESP1	QE
		0001351512D	☐ 2	WAGO	231-305/026-000	MORSETTIERA F.VOL. 16A 231-305-026-000 WAG	QE
		0001351446D	☐ 1	WAGO	231-310/026-000	MORSETTIERA F.VOL. 16A 231-310-026-000 WAG	QE
49.0	123AA3	0001341270G	☐ 1	CNI	008142	MODULO 8I+8O RELE' 008142 CNI PLC269-ESP1	QE
		0001351512D	☐ 2	WAGO	231-305/026-000	MORSETTIERA F.VOL. 16A 231-305-026-000 WAG	QE
		0001351446D	☐ 1	WAGO	231-310/026-000	MORSETTIERA F.VOL. 16A 231-310-026-000 WAG	QE
49.4	123AA4	0001341270G	☐ 1	CNI	008142	MODULO 8I+8O RELE' 008142 CNI PLC269-ESP1	QE
		0001351512D	☐ 2	WAGO	231-305/026-000	MORSETTIERA F.VOL. 16A 231-305-026-000 WAG	QE
		0001351446D	☐ 1	WAGO	231-310/026-000	MORSETTIERA F.VOL. 16A 231-310-026-000 WAG	QE
50.0	123AA5	0001341270G	☐ 1	CNI	008142	MODULO 8I+8O RELE' 008142 CNI PLC269-ESP1	QE
		0001351512D	☐ 2	WAGO	231-305/026-000	MORSETTIERA F.VOL. 16A 231-305-026-000 WAG	QE
		0001351446D	☐ 1	WAGO	231-310/026-000	MORSETTIERA F.VOL. 16A 231-310-026-000 WAG	QE
50.4	123AA6	0001341270G	☐ 1	CNI	008142	MODULO 8I+8O RELE' 008142 CNI PLC269-ESP1	QE
		0001351512D	☐ 2	WAGO	231-305/026-000	MORSETTIERA F.VOL. 16A 231-305-026-000 WAG	QE
		0001351446D	☐ 1	WAGO	231-310/026-000	MORSETTIERA F.VOL. 16A 231-310-026-000 WAG	QE
16.7	123AK1	0733700009C	☐ 1	CNI		ACC.GEN.TERMIN.GRAF.12"TOUCH-SCM 010014 12TSE	QE
		0001351512D	☐ 1	WAGO	231-305/026-000	MORSETTIERA F.VOL. 16A 231-305-026-000 WAG	QE

[FINECORSA]

COORD. COORD.	SIGLA ITEM DES.	CODICE CODE	QUANTITA' QUANTITY	PRODUTTORE BUILDER	CODICE FORN. SUPPLIER REF.	DESCRIZIONE DESCRIPTION	GRUPPO UNIT
17.1	34SQ3	0001310374A	☐ 1	PIZZATO	FG-60GD1D5Z-F2	FINEC. SICUREZZA FG-60GD1D5Z-F20 PIZ	BM
		0001304627A	☐ 1	LAPP CABLE	PRESSACAVO M20	PRESSACAVO DIR. M20 AUTOEST.	BM
17.1	34SQ4	0001310374A	☐ 1	PIZZATO	FG-60GD1D5Z-F2	FINEC. SICUREZZA FG-60GD1D5Z-F20 PIZ	BM
		0001304627A	☐ 1	LAPP CABLE	PRESSACAVO M20	PRESSACAVO DIR. M20 AUTOEST.	BM
41.0	35SQ1	0001309717G	☐ 1	PIZZATO	FR-555-M1	FINEC. LEVA C/ROT. FR-555-M1 PIZ	BM

[FINECORSA]

COORD. COORD.	SIGLA ITEM DES.	CODICE CODE	QUANTITA' QUANTITY	PRODUTTORE BUILDER	CODICE FORN. SUPPLIER REF.	DESCRIZIONE DESCRIPTION	GRUPPO UNIT
...	...35SQ1	0001304210E	☐ 1	LAPP CABLE	PRESSACAVO M16	PRESSACAVO DIR. M16 AUTOEST.	BM
42.6	51SQ22	0001309717G	☐ 1	PIZZATO	FR-555-M1	FINEC. LEVA C/ROT. FR-555-M1 PIZ	BM
		0001304627A	☐ 1	LAPP CABLE	PRESSACAVO M20	PRESSACAVO DIR. M20 AUTOEST.	BM
23.4	66SQD	0001308939G	☐ 1	PIZZATO	FA-4111-2DN	FINEC. PULS C/ROT FA-4111-2DN PIZ	BM
23.3	66SQS	0001308939G	☐ 1	PIZZATO	FA-4111-2DN	FINEC. PULS C/ROT FA-4111-2DN PIZ	BM
17.1	A9SQ1	0001309732H	☐ 1	PIZZATO	FP-20R2-L10F3M	FINEC. SICUREZZA FP-20R2-L10F3M2 PIZ	BM
		0001304627A	☐ 1	LAPP CABLE	PRESSACAVO M20	PRESSACAVO DIR. M20 AUTOEST.	BM
29.0	E3SQ15	0001309689G	☐ 1	PIZZATO	FR-993-D1M1	FINEC. SICUREZZA FR-993-D1M1 PIZ	BM
		0001304210E	☐ 1	LAPP CABLE	PRESSACAVO M16	PRESSACAVO DIR. M16 AUTOEST.	BM
43.0	FTPRF1	0001346599B	☐ 1	SICK	WT27-2R630	FOTOCEL. LETT.DIRETTA WTB27-3R2641 SIC	NF
44.0	G3SQ5	0001309788G	☐ 1	PIZZATO	FR-5A2-M1	FINEC. PULS C/ROT FR-5A2-M1 PIZ	BM
		0001304210E	☐ 1	LAPP CABLE	PRESSACAVO M16	PRESSACAVO DIR. M16 AUTOEST.	BM

[MATERIALE PER CABLAGGIO E IMPIANTISTICA]

COORD. COORD.	SIGLA ITEM DES.	CODICE CODE	QUANTITA' QUANTITY	PRODUTTORE BUILDER	CODICE FORN. SUPPLIER REF.	DESCRIZIONE DESCRIPTION	GRUPPO UNIT
61.3	0000626208L	0000626208L	☐ 2	VARIE	ELEMENTO NEUTR	DISTANZIAT.METAL.F/F M4 LH=50MM	QE
61.5	0000626208L	0000626208L	☐ 2	VARIE	ELEMENTO NEUTR	DISTANZIAT.METAL.F/F M4 LH=50MM	QE
61.7	0000626208L	0000626208L	☐ 2	VARIE	ELEMENTO NEUTR	DISTANZIAT.METAL.F/F M4 LH=50MM	QE
59.0	F1FILI	0001350122E	☐ 804	NON CLASSIFICATO	IC11G3	SEGNAFILO LH=4X11MM IC11G3 MOD	QE
59.0	F2FILI	0001359033F	☐ 48	NON CLASSIFICATO	IC21G3	SEGNAFILO LH=4X11MM IC21G3 MOD	QE
401.2	PASSACAVO	0001353926E	☐ 1	VARIE	KEL-DP-24/26	PASSACAVO PLAS.MULTIFORO KEL-DP-24-26 ICK	BM
401.4	PASSACAVO	0001353926E	☐ 1	VARIE	KEL-DP-24/26	PASSACAVO PLAS.MULTIFORO KEL-DP-24-26 ICK	BM
401.6	PASSACAVO	0001353926E	☐ 1	VARIE	KEL-DP-24/26	PASSACAVO PLAS.MULTIFORO KEL-DP-24-26 ICK	BM
401.7	PASSACAVO	0001353926E	☐ 1	VARIE	KEL-DP-24/26	PASSACAVO PLAS.MULTIFORO KEL-DP-24-26 ICK	BM
402.2	PASSACAVO	0001353926E	☐ 1	VARIE	KEL-DP-24/26	PASSACAVO PLAS.MULTIFORO KEL-DP-24-26 ICK	BM
402.4	PASSACAVO	0001353926E	☐ 1	VARIE	KEL-DP-24/26	PASSACAVO PLAS.MULTIFORO KEL-DP-24-26 ICK	BM
402.5	PASSACAVO	0001353926E	☐ 1	VARIE	KEL-DP-24/26	PASSACAVO PLAS.MULTIFORO KEL-DP-24-26 ICK	BM
402.7	PASSACAVO	0001353926E	☐ 1	VARIE	KEL-DP-24/26	PASSACAVO PLAS.MULTIFORO KEL-DP-24-26 ICK	BM
61.8	VARIE	0001347117A	☐ 3.2	VARIE	CANAL. 40X80	CANALE PLAST.LH=40X80MM	QE
		0001347233F	☐ 5.2	VARIE	CANAL. 60X80	CANALE PLAST.LH=60X80MM	QE
		0001349037C	☐ 6.1	WEIDMULLER	051450-TS35F	GUIDA DIN 051450-TS35F WEI	QE
		0001354265C	☐ 2	NON CLASSIFICATO	16X250	TRECCIA FLES.IN RAME 16X250 S=16MMQ FORI8.4	QE

[MATERIALE PER CABLAGGIO E IMPIANTISTICA]

COORD. COORD.	SIGLA ITEM DES.	CODICE CODE	QUANTITA' QUANTITY	PRODUTTORE BUILDER	CODICE FORN. SUPPLIER REF.	DESCRIZIONE DESCRIPTION	GRUPPO UNIT
6.5	WC3XE1	0001350825G	☐ 2.6	ADAPTAFLEX	PACS-28B	GUAINA PLAST. DIE=21.7X28.5MM PACS-28B ADP	BM
		0001351117F	☐ 1	ADAPTAFLEX	AL28-M25-90B	BLOCCAG. M25 DI=21.7MM 90G. M. AL28-M25-90ABL ADP	BM
		0001357110G	☐ 1	ADAPTAFLEX	AL28-M25-BL	BLOCCAG. M25 DI=21.7MM DIR. M. AL28-M25-ABL ADP	BM
		0000630118D	☐ 0.1	VARIE		GOMMA AUT. AERSTOP BARRA 10X3	BM

[MORSETTERIA]

COORD. COORD.	SIGLA ITEM DES.	CODICE CODE	QUANTITA' QUANTITY	PRODUTTORE BUILDER	CODICE FORN. SUPPLIER REF.	DESCRIZIONE DESCRIPTION	GRUPPO UNIT
6.1	C3XE1	0001352601D	☐ 1	WAGO	231-113-008-035-050	MORSETTIERA F. VOL. 16A 231-113-008-035-050 WAG	QE
		0001352602F	☐ 2	WAGO	209-137	SUPPORTO 209-137 WAG	QE
		0001351407B	☐ 1	WAGO	231-613-018-000	MORSETTIERA M. VOL. 12A 231-613-018-0-035-0 WAG	NF
43.0	C3XE2	0001352591B	☐ 1	WAGO	231-109-008-034-050	MORSETTIERA F. VOL. 16A 231-109-008-034-050 WAG	QE
		0001352602F	☐ 2	WAGO	209-137	SUPPORTO 209-137 WAG	QE
		0001351406L	☐ 1	WAGO	231-609-018-000	MORSETTIERA M. VOL. 12A 231-609-018-0-034-0 WAG	NF
16.1	X1	0001350802H	☐ 1	WAGO	280-520	MORSETTO 2.5MMQ 280-520 WAG	QE
		0001350805E	☐ 1	WAGO	280-342	PIASTRINA 280-342 WAG	QE
		0001350613G	☐ 2	WAGO	249-116	FISSAGGIO 249-116 WAG	QE
16.8	X1	0001350802H	☐ 1	WAGO	280-520	MORSETTO 2.5MMQ 280-520 WAG	QE
		0001352275B	☐ 1	WAGO	280-402	PONTE 280-402 WAG	QE
17.1	X1	0001350802H	☐ 1	WAGO	280-520	MORSETTO 2.5MMQ 280-520 WAG	QE
17.1	X1	0001350802H	☐ 1	WAGO	280-520	MORSETTO 2.5MMQ 280-520 WAG	QE
17.1	X1	0001350802H	☐ 1	WAGO	280-520	MORSETTO 2.5MMQ 280-520 WAG	QE
17.5	X1	0001350802H	☐ 1	WAGO	280-520	MORSETTO 2.5MMQ 280-520 WAG	QE
17.7	X1	0001350802H	☐ 1	WAGO	280-520	MORSETTO 2.5MMQ 280-520 WAG	QE
		0001352275B	☐ 1	WAGO	280-402	PONTE 280-402 WAG	QE
17.8	X1	0001350802H	☐ 1	WAGO	280-520	MORSETTO 2.5MMQ 280-520 WAG	QE
		0001352275B	☐ 1	WAGO	280-402	PONTE 280-402 WAG	QE
18.0	X1	0001350802H	☐ 1	WAGO	280-520	MORSETTO 2.5MMQ 280-520 WAG	QE
		0001352275B	☐ 1	WAGO	280-402	PONTE 280-402 WAG	QE
19.8	X1	0001350802H	☐ 1	WAGO	280-520	MORSETTO 2.5MMQ 280-520 WAG	QE
19.9	X1	0001350802H	☐ 1	WAGO	280-520	MORSETTO 2.5MMQ 280-520 WAG	QE
20.3	X1	0001350802H	☐ 1	WAGO	280-520	MORSETTO 2.5MMQ 280-520 WAG	QE
20.4	X1	0001350802H	☐ 1	WAGO	280-520	MORSETTO 2.5MMQ 280-520 WAG	QE

[MORSETTERIA]

COORD. COORD.	SIGLA ITEM DES.	CODICE CODE	QUANTITA' QUANTITY	PRODUTTORE BUILDER	CODICE FORN. SUPPLIER REF.	DESCRIZIONE DESCRIPTION	GRUPPO UNIT
21.4	X1	0001350802H	☐ 1	WAGO	280-520	MORSETTO 2.5MMQ 280-520 WAG	QE
		0001352275B	☐ 1	WAGO	280-402	PONTE 280-402 WAG	QE
21.5	X1	0001350802H	☐ 1	WAGO	280-520	MORSETTO 2.5MMQ 280-520 WAG	QE
		0001352275B	☐ 1	WAGO	280-402	PONTE 280-402 WAG	QE
22.4	X1	0001350802H	☐ 1	WAGO	280-520	MORSETTO 2.5MMQ 280-520 WAG	QE
		0001352275B	☐ 1	WAGO	280-402	PONTE 280-402 WAG	QE
24.5	X1	0001350802H	☐ 1	WAGO	280-520	MORSETTO 2.5MMQ 280-520 WAG	QE
		0001352275B	☐ 1	WAGO	280-402	PONTE 280-402 WAG	QE
24.6	X1	0001350802H	☐ 1	WAGO	280-520	MORSETTO 2.5MMQ 280-520 WAG	QE
		0001352275B	☐ 1	WAGO	280-402	PONTE 280-402 WAG	QE
24.7	X1	0001350802H	☐ 1	WAGO	280-520	MORSETTO 2.5MMQ 280-520 WAG	QE
		0001352275B	☐ 1	WAGO	280-402	PONTE 280-402 WAG	QE
24.8	X1	0001350802H	☐ 1	WAGO	280-520	MORSETTO 2.5MMQ 280-520 WAG	QE
		0001352275B	☐ 1	WAGO	280-402	PONTE 280-402 WAG	QE
25.7	X1	0001350802H	☐ 1	WAGO	280-520	MORSETTO 2.5MMQ 280-520 WAG	QE
		0001352275B	☐ 1	WAGO	280-402	PONTE 280-402 WAG	QE
29.0	X1	0001350802H	☐ 1	WAGO	280-520	MORSETTO 2.5MMQ 280-520 WAG	QE
29.0	X1	0001350802H	☐ 1	WAGO	280-520	MORSETTO 2.5MMQ 280-520 WAG	QE
29.2	X1	0001350802H	☐ 1	WAGO	280-520	MORSETTO 2.5MMQ 280-520 WAG	QE
		0001352275B	☐ 1	WAGO	280-402	PONTE 280-402 WAG	QE
29.3	X1	0001350802H	☐ 1	WAGO	280-520	MORSETTO 2.5MMQ 280-520 WAG	QE
		0001352275B	☐ 1	WAGO	280-402	PONTE 280-402 WAG	QE
29.4	X1	0001350802H	☐ 1	WAGO	280-520	MORSETTO 2.5MMQ 280-520 WAG	QE
		0001352275B	☐ 1	WAGO	280-402	PONTE 280-402 WAG	QE
29.5	X1	0001350802H	☐ 1	WAGO	280-520	MORSETTO 2.5MMQ 280-520 WAG	QE
		0001352275B	☐ 1	WAGO	280-402	PONTE 280-402 WAG	QE
29.6	X1	0001350802H	☐ 1	WAGO	280-520	MORSETTO 2.5MMQ 280-520 WAG	QE
		0001352275B	☐ 1	WAGO	280-402	PONTE 280-402 WAG	QE
29.7	X1	0001350802H	☐ 1	WAGO	280-520	MORSETTO 2.5MMQ 280-520 WAG	QE
		0001352275B	☐ 1	WAGO	280-402	PONTE 280-402 WAG	QE
30.2	X1	0001350802H	☐ 1	WAGO	280-520	MORSETTO 2.5MMQ 280-520 WAG	QE
		0001352275B	☐ 1	WAGO	280-402	PONTE 280-402 WAG	QE
30.3	X1	0001350802H	☐ 1	WAGO	280-520	MORSETTO 2.5MMQ 280-520 WAG	QE

[MORSETTERIA]

COORD. COORD.	SIGLA ITEM DES.	CODICE CODE	QUANTITA' QUANTITY	PRODUTTORE BUILDER	CODICE FORN. SUPPLIER REF.	DESCRIZIONE DESCRIPTION	GRUPPO UNIT
...	...X1	0001352275B	☐ 1	WAGO	280-402	PONTE 280-402 WAG	QE
30.4	X1	0001350802H	☐ 1	WAGO	280-520	MORSETTO 2.5MMQ 280-520 WAG	QE
		0001352275B	☐ 1	WAGO	280-402	PONTE 280-402 WAG	QE
30.5	X1	0001350802H	☐ 1	WAGO	280-520	MORSETTO 2.5MMQ 280-520 WAG	QE
		0001352275B	☐ 1	WAGO	280-402	PONTE 280-402 WAG	QE
32.2	X1	0001350802H	☐ 1	WAGO	280-520	MORSETTO 2.5MMQ 280-520 WAG	QE
		0001352275B	☐ 1	WAGO	280-402	PONTE 280-402 WAG	QE
32.4	X1	0001350802H	☐ 1	WAGO	280-520	MORSETTO 2.5MMQ 280-520 WAG	QE
		0001352275B	☐ 1	WAGO	280-402	PONTE 280-402 WAG	QE
32.5	X1	0001350802H	☐ 1	WAGO	280-520	MORSETTO 2.5MMQ 280-520 WAG	QE
		0001352275B	☐ 1	WAGO	280-402	PONTE 280-402 WAG	QE
33.3	X1	0001350802H	☐ 1	WAGO	280-520	MORSETTO 2.5MMQ 280-520 WAG	QE
		0001352275B	☐ 1	WAGO	280-402	PONTE 280-402 WAG	QE
33.4	X1	0001350802H	☐ 1	WAGO	280-520	MORSETTO 2.5MMQ 280-520 WAG	QE
		0001352275B	☐ 1	WAGO	280-402	PONTE 280-402 WAG	QE
33.5	X1	0001350802H	☐ 1	WAGO	280-520	MORSETTO 2.5MMQ 280-520 WAG	QE
		0001352275B	☐ 1	WAGO	280-402	PONTE 280-402 WAG	QE
33.6	X1	0001350802H	☐ 1	WAGO	280-520	MORSETTO 2.5MMQ 280-520 WAG	QE
		0001352275B	☐ 1	WAGO	280-402	PONTE 280-402 WAG	QE
33.7	X1	0001350802H	☐ 1	WAGO	280-520	MORSETTO 2.5MMQ 280-520 WAG	QE
		0001352275B	☐ 1	WAGO	280-402	PONTE 280-402 WAG	QE
34.4	X1	0001350802H	☐ 1	WAGO	280-520	MORSETTO 2.5MMQ 280-520 WAG	QE
		0001352275B	☐ 1	WAGO	280-402	PONTE 280-402 WAG	QE
34.5	X1	0001350802H	☐ 1	WAGO	280-520	MORSETTO 2.5MMQ 280-520 WAG	QE
		0001352275B	☐ 1	WAGO	280-402	PONTE 280-402 WAG	QE
34.7	X1	0001350802H	☐ 1	WAGO	280-520	MORSETTO 2.5MMQ 280-520 WAG	QE
		0001352275B	☐ 1	WAGO	280-402	PONTE 280-402 WAG	QE
35.5	X1	0001350802H	☐ 1	WAGO	280-520	MORSETTO 2.5MMQ 280-520 WAG	QE
		0001352275B	☐ 1	WAGO	280-402	PONTE 280-402 WAG	QE
35.6	X1	0001350802H	☐ 1	WAGO	280-520	MORSETTO 2.5MMQ 280-520 WAG	QE
		0001352275B	☐ 1	WAGO	280-402	PONTE 280-402 WAG	QE
35.7	X1	0001350802H	☐ 1	WAGO	280-520	MORSETTO 2.5MMQ 280-520 WAG	QE
		0001352275B	☐ 1	WAGO	280-402	PONTE 280-402 WAG	QE

[MORSETTERIA]

COORD. COORD.	SIGLA ITEM DES.	CODICE CODE	QUANTITA' QUANTITY	PRODUTTORE BUILDER	CODICE FORN. SUPPLIER REF.	DESCRIZIONE DESCRIPTION	GRUPPO UNIT
39.1	X1	0001350802H	☐ 1	WAGO	280-520	MORSETTO 2.5MMQ 280-520 WAG	QE
		0001352275B	☐ 1	WAGO	280-402	PONTE 280-402 WAG	QE
39.2	X1	0001350802H	☐ 1	WAGO	280-520	MORSETTO 2.5MMQ 280-520 WAG	QE
		0001352275B	☐ 1	WAGO	280-402	PONTE 280-402 WAG	QE
39.3	X1	0001350802H	☐ 1	WAGO	280-520	MORSETTO 2.5MMQ 280-520 WAG	QE
		0001352275B	☐ 1	WAGO	280-402	PONTE 280-402 WAG	QE
39.4	X1	0001350802H	☐ 1	WAGO	280-520	MORSETTO 2.5MMQ 280-520 WAG	QE
		0001352275B	☐ 1	WAGO	280-402	PONTE 280-402 WAG	QE
39.6	X1	0001350802H	☐ 1	WAGO	280-520	MORSETTO 2.5MMQ 280-520 WAG	QE
		0001352275B	☐ 1	WAGO	280-402	PONTE 280-402 WAG	QE
39.7	X1	0001350802H	☐ 1	WAGO	280-520	MORSETTO 2.5MMQ 280-520 WAG	QE
		0001352275B	☐ 1	WAGO	280-402	PONTE 280-402 WAG	QE
39.8	X1	0001350802H	☐ 1	WAGO	280-520	MORSETTO 2.5MMQ 280-520 WAG	QE
		0001352275B	☐ 1	WAGO	280-402	PONTE 280-402 WAG	QE
41.5	X1	0001350802H	☐ 1	WAGO	280-520	MORSETTO 2.5MMQ 280-520 WAG	QE
		0001352275B	☐ 2	WAGO	280-402	PONTE 280-402 WAG	QE
42.0	X1	0001350802H	☐ 1	WAGO	280-520	MORSETTO 2.5MMQ 280-520 WAG	QE
		0001352275B	☐ 1	WAGO	280-402	PONTE 280-402 WAG	QE
42.4	X1	0001350802H	☐ 1	WAGO	280-520	MORSETTO 2.5MMQ 280-520 WAG	QE
42.6	X1	0001350802H	☐ 1	WAGO	280-520	MORSETTO 2.5MMQ 280-520 WAG	QE
		0001352275B	☐ 1	WAGO	280-402	PONTE 280-402 WAG	QE
43.1	X1	0001350802H	☐ 1	WAGO	280-520	MORSETTO 2.5MMQ 280-520 WAG	QE
		0001352275B	☐ 1	WAGO	280-402	PONTE 280-402 WAG	QE
43.5	X1	0001350802H	☐ 1	WAGO	280-520	MORSETTO 2.5MMQ 280-520 WAG	QE
		0001352275B	☐ 1	WAGO	280-402	PONTE 280-402 WAG	QE
44.0	X1	0001350802H	☐ 1	WAGO	280-520	MORSETTO 2.5MMQ 280-520 WAG	QE
		0001352275B	☐ 1	WAGO	280-402	PONTE 280-402 WAG	QE
37.1	X1-1	0001350802H	☐ 1	WAGO	280-520	MORSETTO 2.5MMQ 280-520 WAG	QE
		0001350805E	☐ 1	WAGO	280-342	PIASTRINA 280-342 WAG	QE
41.0	X35	0001350802H	☐ 1	WAGO	280-520	MORSETTO 2.5MMQ 280-520 WAG	QE
		0001350805E	☐ 1	WAGO	280-342	PIASTRINA 280-342 WAG	QE
		0001350613G	☐ 2	WAGO	249-116	FISSAGGIO 249-116 WAG	QE
16.2	X5	0001350802H	☐ 1	WAGO	280-520	MORSETTO 2.5MMQ 280-520 WAG	QE

[MORSETTERIA]

COORD. COORD.	SIGLA ITEM DES.	CODICE CODE	QUANTITA' QUANTITY	PRODUTTORE BUILDER	CODICE FORN. SUPPLIER REF.	DESCRIZIONE DESCRIPTION	GRUPPO UNIT
...	...X5	0001350805E	☐ 1	WAGO	280-342	PIASTRINA 280-342 WAG	QE
		0001350613G	☐ 2	WAGO	249-116	FISSAGGIO 249-116 WAG	QE
16.3	X5	0001350802H	☐ 1	WAGO	280-520	MORSETTO 2.5MMQ 280-520 WAG	QE
16.3	X5	0001350802H	☐ 1	WAGO	280-520	MORSETTO 2.5MMQ 280-520 WAG	QE
16.5	X6	0001350802H	☐ 1	WAGO	280-520	MORSETTO 2.5MMQ 280-520 WAG	QE
16.5	X6	0001350802H	☐ 1	WAGO	280-520	MORSETTO 2.5MMQ 280-520 WAG	QE
16.6	X6	0001350802H	☐ 1	WAGO	280-520	MORSETTO 2.5MMQ 280-520 WAG	QE
23.3	X6	0001350802H	☐ 1	WAGO	280-520	MORSETTO 2.5MMQ 280-520 WAG	QE
23.4	X6	0001350802H	☐ 1	WAGO	280-520	MORSETTO 2.5MMQ 280-520 WAG	QE
46.2	X6	0001350802H	☐ 1	WAGO	280-520	MORSETTO 2.5MMQ 280-520 WAG	QE
		0001352275B	☐ 1	WAGO	280-402	PONTE 280-402 WAG	QE
		0001350805E	☐ 1	WAGO	280-342	PIASTRINA 280-342 WAG	QE
		0001350613G	☐ 2	WAGO	249-116	FISSAGGIO 249-116 WAG	QE
46.3	X6	0001350802H	☐ 1	WAGO	280-520	MORSETTO 2.5MMQ 280-520 WAG	QE
		0001352275B	☐ 1	WAGO	280-402	PONTE 280-402 WAG	QE
46.4	X6	0001350802H	☐ 1	WAGO	280-520	MORSETTO 2.5MMQ 280-520 WAG	QE
		0001352275B	☐ 1	WAGO	280-402	PONTE 280-402 WAG	QE
27.2	X9	0001350802H	☐ 1	WAGO	280-520	MORSETTO 2.5MMQ 280-520 WAG	QE
		0001350805E	☐ 1	WAGO	280-342	PIASTRINA 280-342 WAG	QE
45.1	XQ	0001350802H	☐ 1	WAGO	280-520	MORSETTO 2.5MMQ 280-520 WAG	QE
		0001352275B	☐ 1	WAGO	280-402	PONTE 280-402 WAG	QE
45.2	XQ	0001350802H	☐ 1	WAGO	280-520	MORSETTO 2.5MMQ 280-520 WAG	QE
		0001352275B	☐ 1	WAGO	280-402	PONTE 280-402 WAG	QE
45.3	XQ	0001350802H	☐ 1	WAGO	280-520	MORSETTO 2.5MMQ 280-520 WAG	QE
		0001352275B	☐ 1	WAGO	280-402	PONTE 280-402 WAG	QE
45.4	XQ	0001350802H	☐ 1	WAGO	280-520	MORSETTO 2.5MMQ 280-520 WAG	QE
		0001352275B	☐ 1	WAGO	280-402	PONTE 280-402 WAG	QE
45.6	XQ	0001350802H	☐ 1	WAGO	280-520	MORSETTO 2.5MMQ 280-520 WAG	QE
		0001352275B	☐ 1	WAGO	280-402	PONTE 280-402 WAG	QE
45.7	XQ	0001350802H	☐ 1	WAGO	280-520	MORSETTO 2.5MMQ 280-520 WAG	QE
		0001352275B	☐ 1	WAGO	280-402	PONTE 280-402 WAG	QE
45.8	XQ	0001350802H	☐ 1	WAGO	280-520	MORSETTO 2.5MMQ 280-520 WAG	QE
		0001352275B	☐ 1	WAGO	280-402	PONTE 280-402 WAG	QE

[MORSETTERIA]

COORD. COORD.	SIGLA ITEM DES.	CODICE CODE	QUANTITA' QUANTITY	PRODUTTORE BUILDER	CODICE FORN. SUPPLIER REF.	DESCRIZIONE DESCRIPTION	GRUPPO UNIT
45.8	XQ	0001350802H	☐ 1	WAGO	280-520	MORSETTO 2.5MMQ 280-520 WAG	QE
		0001352275B	☐ 1	WAGO	280-402	PONTE 280-402 WAG	QE

[ORGANI DI SEZ. ELETTRICO E DI MANOVRA MODULARE]

COORD. COORD.	SIGLA ITEM DES.	CODICE CODE	QUANTITA' QUANTITY	PRODUTTORE BUILDER	CODICE FORN. SUPPLIER REF.	DESCRIZIONE DESCRIPTION	GRUPPO UNIT
2.3	11QS1	0001310666A	☐ 1	GIOVENZANA	SQ040004R	INT.SEZ. 63A 4P R/Q SQ040004R GIV	QE
		0001310681B	☐ 1	GIOVENZANA	049-0001	MANIGLIA GRI-NER.R/Q SQ40/63 049-0001 GIV	QE
		0001352271C	☐ 4	ITALWEBER	2306054 80A 50	MORSETTO 50MMQ 2306054 ITW	QE
15.6	12QF1	0001309357C	☐ 1	SIEMENS	5SY6204-8	INT.M/TERM. 4A 2P 5SY6204-8 SIE	QE
15.7	12QF2	0001309343C	☐ 1	SIEMENS	5SY6106-7	INT.M/TERM. 6A 1P 5SY6106-7 SIE	QE
		0001307111H	☐ 1	SIEMENS	5ST3010	CONTATTI AUX 5ST3010 SIE	QE
15.8	12QF3	0001309343C	☐ 1	SIEMENS	5SY6106-7	INT.M/TERM. 6A 1P 5SY6106-7 SIE	QE
15.1	18QF1	0001309350G	☐ 1	SIEMENS	5SY6202-7	INT.M/TERM. 2A 2P 5SY6202-7 SIE	QE
		0001307111H	☐ 1	SIEMENS	5ST3010	CONTATTI AUX 5ST3010 SIE	QE
11.2	22QF1	0001307030F	☐ 1	SIEMENS	5SY6225-7	INT.M/TERM. 25A 2P 5SY6225-7 SIE	QE
		0001307111H	☐ 1	SIEMENS	5ST3010	CONTATTI AUX 5ST3010 SIE	QE
3.2	51QF1	0001351715E	☐ 1	SCHNEIDER	GV2-P08	INT.M/TERM. 2.5-4A 3P GV2-P08H7 SCN	QE
		0001313501D	☐ 1	SCHNEIDER	GV-AE11	CONTATTI AUX GV-AE11 SCN	QE
3.0	51QF2	0001351715E	☐ 1	SCHNEIDER	GV2-P08	INT.M/TERM. 2.5-4A 3P GV2-P08H7 SCN	QE
		0001313501D	☐ 1	SCHNEIDER	GV-AE11	CONTATTI AUX GV-AE11 SCN	QE
4.5	66QF1	0001351717L	☐ 1	SCHNEIDER	GV2-P06	INT.M/TERM. 1-1.6A 3P GV2-P06H7 SCN	QE
		0001313501D	☐ 1	SCHNEIDER	GV-AE11	CONTATTI AUX GV-AE11 SCN	QE
10.2	A1QF1	0001307030F	☐ 1	SIEMENS	5SY6225-7	INT.M/TERM. 25A 2P 5SY6225-7 SIE	QE
		0001307111H	☐ 1	SIEMENS	5ST3010	CONTATTI AUX 5ST3010 SIE	QE
7.1	C1QF1	0001307153G	☐ 1	SIEMENS	5SY6216-7	INT.M/TERM. 16A 2P 5SY6216-7 SIE	QE
		0001307111H	☐ 1	SIEMENS	5ST3010	CONTATTI AUX 5ST3010 SIE	QE
27.2	C1QF4	0001309340F	☐ 1	SIEMENS	5SY6101-7	INT.M/TERM. 1A 1P 5SY6101-7 SIE	QE
		0001307111H	☐ 1	SIEMENS	5ST3010	CONTATTI AUX 5ST3010 SIE	QE
4.0	C2QF1	0001351716G	☐ 1	SCHNEIDER	GV2-P07	INT.M/TERM. 1.6-2.5A 3P GV2-P07H7 SCN	QE
		0001313501D	☐ 1	SCHNEIDER	GV-AE11	CONTATTI AUX GV-AE11 SCN	QE
6.1	C3QF1	0001309354F	☐ 1	SIEMENS	5SY6210-7	INT.M/TERM. 10A 2P 5SY6210-7 SIE	QE
		0001307111H	☐ 1	SIEMENS	5ST3010	CONTATTI AUX 5ST3010 SIE	QE

[ORGANI DI SEZ. ELETTRICO E DI MANOVRA MODULARE]

COORD. COORD.	SIGLA ITEM DES.	CODICE CODE	QUANTITA' QUANTITY	PRODUTTORE BUILDER	CODICE FORN. SUPPLIER REF.	DESCRIZIONE DESCRIPTION	GRUPPO UNIT
4.3	E1QF1	0001351714C	☐ 1	SCHNEIDER	GV2-P05	INT.M/TERM. 0.63-1A 3P GV2-P05H7 SCN	QE
		0001313501D	☐ 1	SCHNEIDER	GV-AE11	CONTATTI AUX GV-AE11 SCN	QE
5.4	S1QF1	0001351714C	☐ 1	SCHNEIDER	GV2-P05	INT.M/TERM. 0.63-1A 3P GV2-P05H7 SCN	QE
		0001313501D	☐ 1	SCHNEIDER	GV-AE11	CONTATTI AUX GV-AE11 SCN	QE
5.6	S2QF1	0001351714C	☐ 1	SCHNEIDER	GV2-P05	INT.M/TERM. 0.63-1A 3P GV2-P05H7 SCN	QE
		0001313501D	☐ 1	SCHNEIDER	GV-AE11	CONTATTI AUX GV-AE11 SCN	QE
14.2	T1QF1	0001307158H	☐ 1	SIEMENS	5SY6220-7	INT.M/TERM. 20A 2P 5SY6220-7 SIE	QE
		0001307111H	☐ 1	SIEMENS	5ST3010	CONTATTI AUX 5ST3010 SIE	QE
3.0	W750	0001355577F	☐ 1	SCHNEIDER	GV1-G09	MOR.X ALIM.PETTINE GV1-G09 SCN	QE
		0001354614D	☐ 2	SCHNEIDER	GV2-G445	PETTINE DI COLLEG. GV2-G445 SCN	QE

[PNEUMATICA]

COORD. COORD.	SIGLA ITEM DES.	CODICE CODE	QUANTITA' QUANTITY	PRODUTTORE BUILDER	CODICE FORN. SUPPLIER REF.	DESCRIZIONE DESCRIPTION	GRUPPO UNIT
45.1	Q3SQ+11	0001308942C	☐ 1	PNEUMAX	1500-U-3	FINEC.X CIL. NO 1500-U-3 PNEUMAX	NF
45.3	Q3SQ+12	0001308942C	☐ 1	PNEUMAX	1500-U-3	FINEC.X CIL. NO 1500-U-3 PNEUMAX	NF
45.6	Q3SQ+21	0001308942C	☐ 1	PNEUMAX	1500-U-3	FINEC.X CIL. NO 1500-U-3 PNEUMAX	NF
45.8	Q3SQ+22	0001308942C	☐ 1	PNEUMAX	1500-U-3	FINEC.X CIL. NO 1500-U-3 PNEUMAX	NF
45.2	Q3SQ-11	0001308942C	☐ 1	PNEUMAX	1500-U-3	FINEC.X CIL. NO 1500-U-3 PNEUMAX	NF
45.4	Q3SQ-12	0001308942C	☐ 1	PNEUMAX	1500-U-3	FINEC.X CIL. NO 1500-U-3 PNEUMAX	NF
45.7	Q3SQ-21	0001308942C	☐ 1	PNEUMAX	1500-U-3	FINEC.X CIL. NO 1500-U-3 PNEUMAX	NF
45.8	Q3SQ-22	0001308942C	☐ 1	PNEUMAX	1500-U-3	FINEC.X CIL. NO 1500-U-3 PNEUMAX	NF

[RACCORDERIA]

COORD. COORD.	SIGLA ITEM DES.	CODICE CODE	QUANTITA' QUANTITY	PRODUTTORE BUILDER	CODICE FORN. SUPPLIER REF.	DESCRIZIONE DESCRIPTION	GRUPPO UNIT
402.8	M20	0001304627A	☐ 1	LAPP CABLE	PRESSACAVO M20	PRESSACAVO DIR. M20 AUTOEST.	BM
		0001350583C	☐ 1	VARIE		DADO M20 OT.NIC.	BM
61.2	M40	0001339810A	☐ 1	LAPP CABLE	PRESSACAVO M40	PRESSACAVO DIR. M40 AUTOEST.	BM
		0001350560D	☐ 1	VARIE		DADO M40 OT.NIC.	BM
401.8	WPUL	0001354314G	☐ 2	ADAPTAFLEX	AL42-M40-BL	BLOCCAG.M40 DI=35.2MM DIR.M.AL42-M40-ABL ADP	QE
		0001350819E	☐ 0.8	ADAPTAFLEX	PACS-42B	GUAINA PLAST.DIE=36X42.5 PACS-42B ADP	QE

[RELAIS DI MANOVRA]

COORD. COORD.	SIGLA ITEM DES.	CODICE CODE	QUANTITA' QUANTITY	PRODUTTORE BUILDER	CODICE FORN. SUPPLIER REF.	DESCRIZIONE DESCRIPTION	GRUPPO UNIT
21.3	51KAV	0001339603B	☐ 1	FINDER	553490240040	RELE'IND. MONOST. 4SC 5A 24V DC	QE

[RELAIS DI MANOVRA]

COORD. COORD.	SIGLA ITEM DES.	CODICE CODE	QUANTITA' QUANTITY	PRODUTTORE BUILDER	CODICE FORN. SUPPLIER REF.	DESCRIZIONE DESCRIPTION	GRUPPO UNIT
...	...51KAV	0001339605F	☐ 1	FINDER	94-54-1	ZOCCOLO X RELE'IND. 94-54-1 MOLLA FINDER	QE
		0001339813G	☐ 1	FINDER	99-80-3-000-00	DIODO POLARITA' STD FINDER 99-80-3-000-00	QE

[RELAIS DI PROTEZIONE]

COORD. COORD.	SIGLA ITEM DES.	CODICE CODE	QUANTITA' QUANTITY	PRODUTTORE BUILDER	CODICE FORN. SUPPLIER REF.	DESCRIZIONE DESCRIPTION	GRUPPO UNIT
10.2	A1FR1	0001309749E	☐ 1	SCHNEIDER	LRD-14	RELE' TERM 7:10A LRD-14 SCN	QE
		0001350504F	☐ 1	SCHNEIDER	LAD-7B106	SUPPORTO RELAIS LAD-7B106 SCN	QE
10.4	A2FR1	0001309749E	☐ 1	SCHNEIDER	LRD-14	RELE' TERM 7:10A LRD-14 SCN	QE
		0001350504F	☐ 1	SCHNEIDER	LAD-7B106	SUPPORTO RELAIS LAD-7B106 SCN	QE
12.1	G1FR1	0001352466G	☐ 1	SCHNEIDER	LRD-07	RELE' TERM LRD-07 SCN 1.60 : 2.50A	QE
		0001350504F	☐ 1	SCHNEIDER	LAD-7B106	SUPPORTO RELAIS LAD-7B106 SCN	QE
12.2	G2FR1	0001352466G	☐ 1	SCHNEIDER	LRD-07	RELE' TERM LRD-07 SCN 1.60 : 2.50A	QE
		0001350504F	☐ 1	SCHNEIDER	LAD-7B106	SUPPORTO RELAIS LAD-7B106 SCN	QE
12.4	K1FR1	0001353859C	☐ 1	SCHNEIDER	LRD-08	RELE' TERM LRD-08 SCN 2.50 : 4.00A	QE
		0001350504F	☐ 1	SCHNEIDER	LAD-7B106	SUPPORTO RELAIS LAD-7B106 SCN	QE
12.6	K2FR1	0001353859C	☐ 1	SCHNEIDER	LRD-08	RELE' TERM LRD-08 SCN 2.50 : 4.00A	QE
		0001350504F	☐ 1	SCHNEIDER	LAD-7B106	SUPPORTO RELAIS LAD-7B106 SCN	QE
13.4	Q11FR1	0001353859C	☐ 1	SCHNEIDER	LRD-08	RELE' TERM LRD-08 SCN 2.50 : 4.00A	QE
		0001350504F	☐ 1	SCHNEIDER	LAD-7B106	SUPPORTO RELAIS LAD-7B106 SCN	QE
13.6	Q12FR1	0001353859C	☐ 1	SCHNEIDER	LRD-08	RELE' TERM LRD-08 SCN 2.50 : 4.00A	QE
		0001350504F	☐ 1	SCHNEIDER	LAD-7B106	SUPPORTO RELAIS LAD-7B106 SCN	QE

[TARGHE/MOSTRINE]

COORD. COORD.	SIGLA ITEM DES.	CODICE CODE	QUANTITA' QUANTITY	PRODUTTORE BUILDER	CODICE FORN. SUPPLIER REF.	DESCRIZIONE DESCRIPTION	GRUPPO UNIT
61.5	0302110147F	0302110147F	☐ 1	VARIE		TARGA MEDIA SIMBOLO TENSIONE TRIANG. 60X50 0.1	QE
62.5	0302110147F	0302110147F	☐ 1	VARIE		TARGA MEDIA SIMBOLO TENSIONE TRIANG. 60X50 0.1	QE
61.4	0302110340E	0302110340E	☐ 1	TARGHE	TARGA SUPERFIC	TARGA PERICOLO SUPERFICIE CALDA 46X40 0,1	QE
61.6	0302110340E	0302110340E	☐ 1	TARGHE	TARGA SUPERFIC	TARGA PERICOLO SUPERFICIE CALDA 46X40 0,1	QE
61.7	0302110340E	0302110340E	☐ 1	TARGHE	TARGA SUPERFIC	TARGA PERICOLO SUPERFICIE CALDA 46X40 0,1	QE

[TRASFORMATORE]

COORD. COORD.	SIGLA ITEM DES.	CODICE CODE	QUANTITA' QUANTITY	PRODUTTORE BUILDER	CODICE FORN. SUPPLIER REF.	DESCRIZIONE DESCRIPTION	GRUPPO UNIT
11.2	22L3	9610582140F	☐ 1	INDUTTANZE	C/CARATT.SPECI	IND. TRIF. 1.2MH 17A CE/CSA-UL	QE

TARGA DA PANTOGRAFARE

0302110403L

SCM GROUP spa

Viale Emilia n.77

I - 47921 Rimini(RN) - ITALY

DESIGNAZIONE DESIGNATION	BRD CAT LGN		
MARCA MAKE	SCM	ANNO YEAR	2010
N. SERIE SERIAL N.	AH/114952	Kg.	
TIPO TYPE	OLIMPIC K 800		
MODELLO MODEL	T-FR2		
Un 400 V	∿ 3	In 35 A	F 50 Hz
Icc kA	w.d. 2633788001B		
COMP.		REF.	102608

scm group

PROGETTO	INCARICATO	DATA
CREAZIONE	TL	30. Nov. 2006
MODIFICA	BS	27. Lug. 2010
FILE PLOT :		29. Lug. 2010

TARGA
PLATE

N° DISEGNO 2633788001B INDICE MOD.

MACCHINA : K800 T-FR2 cce